TL Carbon

Podręcznik użytkownika

2026.06



Niniejszy dokument jest chroniony prawami autorskimi firmy AMFLOW. Wszelkie prawa zastrzeżone. O ile firma AMFLOW nie wyrazi na to zgody, użytkownik nie ma prawa do korzystania z dokumentu lub jakiejkolwiek jego części poprzez jego powielanie, przekazywanie lub sprzedaż. Użytkownicy powinni korzystać wyłącznie z tego dokumentu i jego zawartości jako instrukcji obsługi produktów AMFLOW. Dokumentu nie należy wykorzystywać do innych celów.

Korzystanie z instrukcji

Legenda

Symbole używane w tekście

⚠ Ostrzeżenie! Potencjalne zagrożenia

Uwaga

Symbole użyte na ilustracjach

Nałóż smar

Nałóż środek zabezpieczający do gwintów

Ważne informacje

Niniejsza instrukcja zawiera ważne informacje dotyczące bezpieczeństwa, montażu i konserwacji. Przed pierwszym użyciem należy uważnie zapoznć się z całą instrukcją.

- Aby dowiedzieć się więcej o użytkowaniu i informacjach serwisowych dotyczących komponentów firm trzecich w rowerach elektrycznych (zwanych dalej rowerami), należy zapoznać się z instrukcjami producenta oraz oficjalną stroną internetową.
- Montaż, naprawa i konserwacja roweru wymagają profesjonalnych umiejętności oraz specjalistycznych narzędzi. Niniejsza instrukcja zawiera wyłącznie podstawowe informacje dotyczące obsługi i środki ostrożności. Jeśli nie możesz wykonać tych czynności samodzielnie, zaleca się, aby montażem, usuwaniem usterek i konserwacją zajęli się autoryzowani sprzedawcy.
- Zapoznaj się z dokumentem gwarancyjnym dołączonym do Twojego roweru lub odwiedź stronę https://www.amflowbikes.com/support/policy, aby uzyskać informacje o gwarancji na ten produkt.
- Rowery mają stały, wstępnie ustawiony limit prędkości, przy którym wspomaganie silnika zostanie automatycznie wyłączone.

 © 2026 AMFLOW Wszelkie prawa zastrzeżone.

- Nie dokonuj żadnych nieautoryzowanych modyfikacji jednostki napędowej. W przeciwnym razie gwarancja może zostać unieważniona.
- Niniejsza instrukcja może ulec zmianom. Sprawdź najnowszą wersję na https://www.amflowbikes.com/tl-carbon/downloads.
- Upewnij się, że złącza elektryczne są czyste i suche. Nie nakładaj żadnego smaru ani klejów na złącza. Unikaj narażenia na wilgotne lub zakurzone środowisko, aby zapobiec zwarciom. Podczas instalacji elementów elektrycznych upewnij się, że połączenia są dobrze zamocowane.

* Podczas jazdy poziom ciśnienia akustycznego ważonego charakterystyką A jest mniejszy niż 70 dB (A).

Samouczki wideo

Przejdź do poniższego adresu lub zeskanuj kod QR, aby obejrzeć filmy instruktażowe, które pokazują, jak bezpiecznie korzystać z drona:

https://www.amflowbikes.com/tl-carbon/video

© 2026 AMFLOW Wszelkie prawa zastrzeżone.

Spis treści

Korzystanie z instrukcji **2**

Legenda 2
Ważne informacje 2
Samouczki wideo 3

1 Informacje dotyczące bezpieczeństwa **8**

1.1 Zamierzone zastosowanie 8
1.2 Środki ostrożności podczas jazdy 9
1.3 Środki ostrożności dotyczące bezpieczeństwa rowerów elektrycznych 9
1.4 Bezpieczeństwo pasażera i ładunku 10

2 Charakterystyka produktu **12**

2.1 Informacje ogólne 12
2.2 Geometria 13
2.3 Wytyczne dotyczące modyfikacji 13
Kompatybilność komponentów 14
2.4 Ograniczenia obciążenia konstrukcji 14

3 Wskazówki dotyczące jazdy **17**

3.1 Wstępna konfiguracja 17
3.2 Kontrola bezpieczeństwa przed jazdą 18
3.3 Przygotowanie do jazdy 20
3.4 Wskazówki dotyczące jazdy 20
3.5 Zarządzanie zasięgiem 21

4 Pierwsze użycie **24**

4.1 Pierwsze użycie 24
Pobieranie aplikacji Aplikacja Avinox Ride 24
Parowanie i aktywacja 24
Powiązanie kodu klucza 24
Aktualizowanie urządzeń 25
Funkcje przycisków 25
Obsługa wyświetlacza sterowania 26
Precyzyjna regulacja tylnej przerzutki 27
4.2 Tryby wspomagania 27
Tryby standardowe 27
Tryb pieszy 28
Tryb Boost 28
Niestandardowe tryby wspomagania 29

© 2026 AMFLOW Wszelkie prawa zastrzeżone.

4.3 Funkcje inteligentne 29
Synchronizacja danych z jazdy 29
Zabezpieczenie roweru 29
Uwierzytelnianie hasłem 30
Odblokowanie za pomocą klucza mobilnego 30
Powiadomienia o nietypowym ruchu 30
Zdalne sterowanie rowerem 31
Wyłączanie zabezpieczenia roweru 31
Apple Find My 32
Konfigurowanie wyświetlacza sterowania 33
Nawigacja na wyświetlaczu sterowania 33
Przygotowywanie tras 33
Wysyłanie trasy 34
Zarządzanie zaimportowanymi trasami 34
Korzystanie z nawigacji na wyświetlaczu sterowania 34
Dodawanie akcesoriów 34
Inteligentna kontrola tętna 35
Płynna zmiana biegów (SmoothShift) 36
Funkcja zaawansowana 36

5 Zarządzanie akumulatorem 38

5.1 System z dwoma akumulatorami 38
Montaż i demontaż głownego akumulatora 38
Montaż i demontaż dodatkowego akumulatora (Akumulator Avinox RS480) 39
5.2 Korzystanie z systemu z dwoma akumulatorami 42
5.3 Ładowanie akumulatora 42
Informacje o ładowarce 42
Metody ładowania akumulatora 43
Korzystanie z koncentratora ładującego 44
5.4 Uwagi dotyczące bezpieczeństwa akumulatora 45
5.5 Konserwacja akumulatora 46
5.6 Utylizacja 47

6 Dodawanie akcesoriów 49

6.1 Używanie tylnego bagażnika 49
6.2 Korzystanie z przedniego bagażnika 49
6.3 Podłączanie przyczepki 50

7 Konserwacja roweru 53

7.1 Czyszczenie 53
7.2 Smarowanie 54

© 2026 AMFLOW Wszelkie prawa zastrzeżone.

7.3	Regularny przegląd	54
	Kontrola momentu dokręcania kluczowych elementów złącznych	56
7.4	Po uderzeniu	57
7.5	Wymiana elementów podlegających zużyciu	58
7.6	Przechowywanie i transport	59

 © 2026 AMFLOW Wszelkie prawa zastrzeżone.

Informacje dotyczące bezpieczeństwa

© 2026 AMFLOW Wszelkie prawa zastrzeżone.

1 Informacje dotyczące bezpieczeństwa

1.1 Zamierzone zastosowanie

Ten rower jest przeznaczony do użytkowania w warunkach określonych w punktach 1, 2 i 3. Poniżej znajduje się opis różnych warunków.

⚠
- Ten rower nie jest przeznaczony do użytkowania w warunkach określonych w punkcie 4 lub wyższych. Nieprzestrzeganie zamierzonego sposobu użytkowania może spowodować uszkodzenie ramy i innych komponentów, a nawet obrażenia.
- Instalacja akcesoriów, takich jak przednie bagażniki, tylne bagażniki, błotniki lub przyczepka, ogranicza możliwość użytkowania tego roweru w warunkach określonych w punkcie 2. Nie należy jeździć poza dopuszczalnym zakresem warunków eksploatacji.

Warunki	Opis	Ograniczenie skoków
Warunki 1	Płaskie i gładkie utwardzone nawierzchnie, na których opony podczas jazdy przez cały czas stykają się z podłożem.	Nieobsługiwane
Warunki 2	Oprócz warunków 1, również nieutwardzone drogi żwirowe i szlaki o umiarkowanym nachyleniu, gdzie opony mogą czasami oderwać się od podłoża podczas jazdy.	< 15 cm
Warunki 3	Oprócz warunków 1 i 2, również wyboiste drogi i ścieżki wymagające umiejętności technicznych.	< 60 cm
Warunki 4	Oprócz warunków 1, 2 i 3, również wymagające, techniczne odcinki terenu, które wymagają zaawansowanych umiejętności technicznych oraz przeszkody o średnich rozmiarach. Podczas jazdy możliwe są niewielkie skoki.	< 120 cm
Warunki 5	Oprócz warunków od 1 do 4, również profesjonalne trasy i trudny teren wymagające ekstremalnych manewrów skokowych.	Bez ograniczeń

© 2026 AMFLOW Wszelkie prawa zastrzeżone.

1.2 Środki ostrożności podczas jazdy

Upewnij się, że zapoznałeś(-aś) się z instrukcjami dotyczącymi bezpieczeństwa jazdy zawartymi w „Wytycznych bezpieczeństwa" i zawsze ściśle się do nich stosuj.

- Nie należy gwałtownie hamować przednim kołem z nadmierną siłą, ponieważ może to spowodować oderwanie tylnego koła od podłoża i doprowadzić do upadku.
- Podczas jazdy należy uważać na zagrożenia na drodze, takie jak wyboje, pobocza, studzienki kanalizacyjne lub przedmioty, które mogą uszkodzić opony.
- Należy trzymać się z dala od ostrych krawędzi tarczy, poruszającego się łańcucha, obracających się pedałów, korb i kół.
- Tarcze hamulcowe i powierzchnia silnika mogą nagrzewać się podczas użytkowania. Nie dotykaj ich.
- Nie wykonuj akrobacji ani jazdy wyczynowej, chyba że Twój rower jest specjalnie zaprojektowany do sportów ekstremalnych.
- Podczas jazdy nigdy nie trzymaj się poruszającego się pojazdu.
- Przed zamontowaniem fotelika dziecięcego lub bagażnika zawsze skonsultuj się z producentem lub autoryzowanym sprzedawcą, aby potwierdzić kompatybilność z modelem Twojego roweru. Instaluj te akcesoria tylko wtedy, gdy są obsługiwane przez model Twojego roweru, i upewnij się, że nie została przekroczona maksymalna dopuszczalna ładowność.

1.3 Środki ostrożności dotyczące bezpieczeństwa rowerów elektrycznych

- Ponieważ rowery elektryczne przyspieszają szybciej niż tradycyjne rowery, zwracaj szczególną uwagę na warunki na drodze podczas jazdy, zwłaszcza gdy na jezdni znajdują się przeszkody.
- Zawsze wyłączaj napęd, gdy nie jeździsz lub przed przystąpieniem do jakichkolwiek czynności konserwacyjnych. Zapobiega to uruchomieniu silnika w przypadku przypadkowego obrócenia korb. Upewnij się, że system napędowy jest wyłączony w następujących sytuacjach:
  - Pchanie roweru, gdy tryb pieszego (Walk) nie jest włączony.
  - Przenoszenie lub załadunek roweru do transportu.
  - Montaż lub demontaż roweru.
- Ponieważ rowery elektryczne są znacznie cięższe niż tradycyjne rowery, zwróć uwagę na następujące kwestie:

© 2026 AMFLOW Wszelkie prawa zastrzeżone.

  - Zwiększona trudność przenoszenia, załadunku i parkowania.
  - Dłuższa droga hamowania, wymagająca wcześniejszego rozpoczęcia hamowania.
  - Możliwe ograniczenie zwrotności i właściwości jezdnych na zakrętach.
- Zachowaj szczególną ostrożność podczas patrzenia na wyświetlacz sterujący lub korzystania z niego w trakcie jazdy, ponieważ rozproszenie uwagi może prowadzić do wypadków.

1.4 Bezpieczeństwo pasażera i ładunku

- Używaj wyłącznie akcesoriów dostarczonych przez producenta lub autoryzowanego sprzedawcę. Korzystanie z nieautoryzowanych akcesoriów może uszkodzić rower lub spowodować utratę gwarancji.
- Podczas montażu jakiegokolwiek bagażnika, błotnika lub akcesorium do przyczepki ściśle przestrzegaj instrukcji zawartych w odpowiedniej instrukcji obsługi, aby upewnić się, że akcesorium jest solidnie zamocowane.
- Podczas przewożenia ładunku lub holowania przyczepki droga hamowania się wydłuży. Przed wyruszeniem w trasę poćwicz jazdę w bezpiecznym miejscu, aby zapoznać się z zachowaniem roweru pod obciążeniem. Nie przekraczaj maksymalnego limitu obciążenia określonego dla każdego akcesorium. W celu sprawdzenia ograniczeń obciążenia należy zapoznać się z sekcją Ograniczenia obciążenia konstrukcji.
- Przewożenie pasażerów lub ładunku może być zabronione w niektórych regionach. Sprawdź lokalne przepisy i regulacje dotyczące przewozu pasażerów i ładunku na rowerach elektrycznych i przestrzegaj ich. Użytkownicy ponoszą wyłączną odpowiedzialność za zapewnienie zgodności z przepisami.

 © 2026 AMFLOW Wszelkie prawa zastrzeżone.

Charakterystyka produktu

© 2026 AMFLOW Wszelkie prawa zastrzeżone.

2 Charakterystyka produktu

2.1 Informacje ogólne



1. Dźwignia hamulca
2. Kontroler bezprzewodowy
3. Dźwignia manetki do sztycy
4. Kierownica
5. Lampka rowerowa
6. Mostek
7. Kontroler zmiany biegów
8. Siodełko
9. Sztyca podsiodłowa
10. Wyświetlacz sterowania
11. Dolna rura ramy
12. Rura górna
13. Tylny amortyzator
14. Jarzmo
15. Rura podsiodłowa
16. Obejma sztycy podsiodłowej
17. Długość tylnego trójkąta
18. Górne widełki tylnego trójkąta

© 2026 AMFLOW Wszelkie prawa zastrzeżone.

19. Zacisk hamulca
20. Tylny bagażnik
21. Tylny błotnik
22. Wspornik tylnego błotnika
23. Przerzutka tylna
24. Kaseta
25. Tarcza hamulcowa
26. Stopka rowerowa
27. Łańcuch
28. Prowadnica łańcucha
29. Tarcza mechanizmu korbowego
30. Mechanizm korbowy
31. Pedały
32. Koszyk na bidon
33. Jednostka napędowa
34. Osłona dolnej rury ramy
35. Główny akumulator
36. Wspornik przedniego błotnika
37. Szprycha
38. Obręcz
39. Opony
40. Przedni błotnik
41. Widelec
42. Główka ramy

2.2 Geometria

Skorzystaj z poniższego linku, aby uzyskać dostęp do fabrycznych specyfikacji geometrii.

https://www.amflowbikes.com/tl-carbon/specs

2.3 Wytyczne dotyczące modyfikacji

⚠
- Niektóre elementy roweru, w tym układ napędowy, sztyca podsiodłowa, przednie i tylne koła, tylny amortyzator, widelec oraz hamulce, mogą zostać zastąpione innymi modelami. Zanim wprowadzisz jakiekolwiek modyfikacje, zawsze skonsultuj się z autoryzowanym sprzedawcą oraz producentem komponentu, aby potwierdzić jego kompatybilność. Brak weryfikacji kompatybilności lub nieprawidłowy montaż, użytkowanie bądź konserwacja komponentów mogą spowodować uszkodzenie produktu lub poważne obrażenia ciała.
- Niektóre komponenty i elementy osprzętu w rowerze są zastrzeżone dla tej marki. Upewnij się, że podczas montażu używane są wyłącznie oryginalne części. Korzystanie z nieoryginalnych części może uszkodzić rower, zagrozić bezpieczeństwu i unieważnić gwarancję. Skontaktuj się z autoryzowanym sprzedawcą, aby w razie potrzeby zakupić oryginalne części.

© 2026 AMFLOW Wszelkie prawa zastrzeżone.

Kompatybilność komponentów

Komponent	Kompatybilne rozmiary/specyfikacje
Średnica obejmy podsiodłowej	34,9±0,1 mm
Średnica sztycy podsiodłowej	31,6 mm
Maksymalny kompatybilny rozmiar tylnej opony	27,5 × 2,6 cala (z zamontowanymi oryginalnym tylnym błotnikiem i tylnym bagażnikiem) 29 × 2,6 cala (bez tylnego błotnika i tylnego bagażnika)
Skok tylnego koła	105 mm
Długość/skok amortyzatora	190 mm / 45 mm
Zalecane ugięcie dampera	Widelec: 20–25% Amortyzator: 20–25%
Skok widelca	120 mm
Minimalna wielkość tarczy mechanizmu korbowego	32 t
Maksymalna wielkość tarczy mechanizmu korbowego	38 t (tylko zębatka spider-mount BCD104)
Minimalna / maksymalna wielkość przedniej tarczy hamulcowej	160–200 mm
Minimalna / maksymalna wielkość tylnej tarczy hamulcowej	180–200 mm
Prześwit na bidon	Butelka o pojemności około 475 ml
Przewodowa lampka przednia	12 V / 2,5 A

2.4 Ograniczenia obciążenia konstrukcji

⚠ Jazda z obciążeniem przekraczającym określone limity wagowe może uszkodzić ramę lub komponenty i zwiększyć ryzyko upadku.

Limit	Maksymalny limit
Maksymalna waga użytkownika	125 kg
Maksymalne obciążenie przedniego bagażnika	20 kg
Maksymalne obciążenie tylnego bagażnika	27 kg

 © 2026 AMFLOW Wszelkie prawa zastrzeżone.

Limit	Maksymalny limit
Maksymalne obciążenie przyczepki (łącznie z masą własną przyczepy)	60 kg

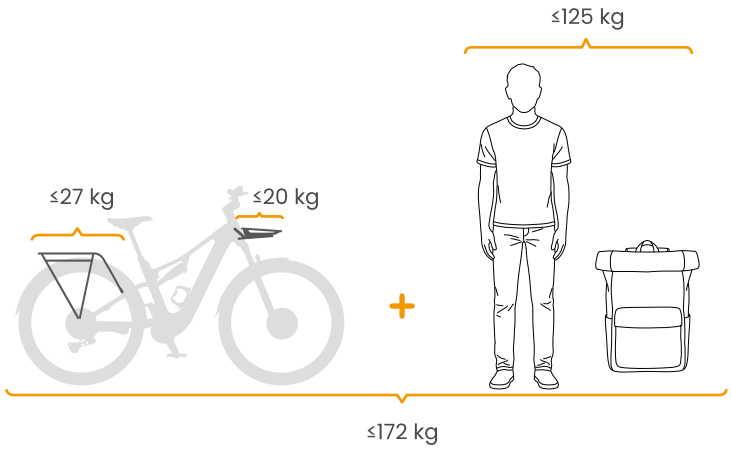

© 2026 AMFLOW Wszelkie prawa zastrzeżone.

Wskazówki dotyczące jazdy

© 2026 AMFLOW Wszelkie prawa zastrzeżone.

3 Wskazówki dotyczące jazdy

3.1 Wstępna konfiguracja

Przed pierwszym użyciem wybierz odpowiedni mostek na podstawie swojego wzrostu i wykonaj następujące regulacje.

1. **Sprawdzanie rozmiaru mostka**

   Każda rama jest dostarczana z fabrycznie zamontowanym krótkim wspornikiem oraz dołączonym długim wspornikiem. Skorzystaj z poniższej tabeli, aby potwierdzić właściwy rozmiar mostka odpowiedni do Twojego wzrostu.

Wysokość	Rama	Zalecany rozmiar wspornika
155–162 cm	S	Krótki
162–175 cm	M	Długi
175–182 cm	L	Krótki
182–190 cm	XL	Długi

   Aby wymienić mostek, skorzystaj z „Podręcznika szybkiego startu" lub skontaktuj się z autoryzowanym sprzedawcą.

   ⚠ Nieprawidłowy montaż miseczek sterów lub mostka może uszkodzić rurę sterową widelca, a w konsekwencji doprowadzić do upadku podczas jazdy.

   Aby uzyskać więcej informacji dotyczących rozmiarów, skorzystaj z następującego linku:

   - Specyfikacje: https://www.amflowbikes.com/tl-carbon/specs
   - Często zadawane pytania: https://www.amflowbikes.com/tl-carbon/faq

2. **Regulacja siodełka**

   Wysokość siodełka: Za pomocą dźwigni manetki do sztycy wyreguluj siodełko na odpowiednią wysokość, zgodnie z pozycją jazdy przedstawioną na ilustracji. Jeśli konieczna jest dalsza regulacja głębokości wsunięcia sztycy podiosdłowej, szczegółowe instrukcje znajdziesz w „Instrukcji obsługi" lub skontaktuj się z autoryzowanym sprzedawcą.

© 2026 AMFLOW Wszelkie prawa zastrzeżone.

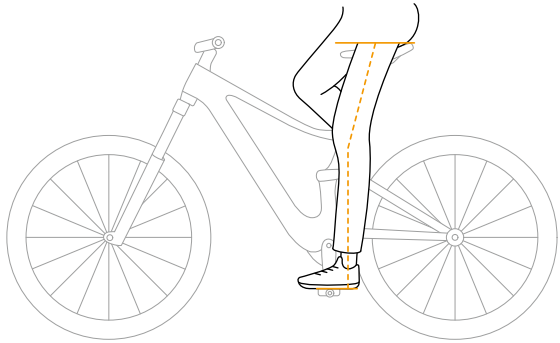

Położenie siodełka: Zastosuj się do instrukcji producenta siodełka.

3. **Regulacja widelca i tylnego amortyzatora**

   Ciśnienie powietrza: Zastosuj się do instrukcji zawartych w „Przewodniku szybkiego startu", aby ustawić odpowiednie ciśnienie na podstawie całkowitej masy (rowerzysty i ładunku).

   Tłumienie powrotu: aby wyregulować powrót amortyzatora, obejrzyj film instruktażowy i zapoznaj się z instrukcją amortyzatora dla swojego konkretnego modelu.

4. **Regulacja ciśnienia**

   Zastosuj się do instrukcji zawartych w „Przewodniku szybkiego startu", aby ustawić odpowiednie ciśnienie na podstawie całkowitej masy (rowerzysty i ładunku).

   W przypadku agresywnej jazdy, jazdy w terenie lub większego obciążenia zaleca się umiarkowane zwiększenie ciśnienia w oponach powyżej wartości bazowej, aby zmniejszyć ryzyko rozerwania opony.

5. **Regulacja dźwigni hamulca**

   Domyślnie lewa dźwignia obsługuje przedni hamulec, a prawa dźwignia – tylny hamulec, jednak konfiguracja ta może się różnić w zależności od kraju lub regionu. Przed jazdą delikatnie naciśnij każdą dźwignię i sprawdź, które koło hamuje, upewniając się, że konfiguracja odpowiada Twoim nawykom jazdy i jest zgodna z lokalnymi przepisami. Jeśli lokalne przepisy wymagają regulacji, skontaktuj się z autoryzowanym sprzedawcą lub profesjonalnym sklepem rowerowym.

3.2 Kontrola bezpieczeństwa przed jazdą

Przed każdą jazdą należy koniecznie przeprowadzić następujące czynności sprawdzające.

© 2026 AMFLOW Wszelkie prawa zastrzeżone.

⚠ Nie należy jeździć na rowerze, jeśli widać jakiekolwiek oznaki uszkodzenia. Skontaktuj się z autoryzowanym sprzedawcą lub profesjonalnym serwisem rowerowym w celu przeprowadzenia przeglądu i naprawy.

System napędowy

- Battery (Akumulator): Sprawdź, czy poziom naładowania akumulatora jest wystarczający. Upewnij się, że jest on solidnie zamontowany w ramie, bez luzów i bez nietypowych odgłosów.
- Wyświetlacz sterowania: Upewnij się, że może się normalnie włączać, działa prawidłowo i nie wyświetla żadnych kodów błędu.
- Lampka rowerowa: Sprawdź, czy lampkę można normalnie włączyć za pomocą przycisków sterujących, a także czy jasność jest prawidłowa.

Układ hamulcowy

- Wrażenia z pracy dźwigni: Podczas naciskania przedniej i tylnej dźwigni hamulca upewnij się, że nie dotykają one kierownicy i stawiają wyraźny opór.
- Skuteczność hamowania: Naciśnij dźwignie hamulca i popchnij rower, aby upewnić się, że koła są całkowicie zablokowane i się nie obracają.

Koła i opony

- Ciśnienie w oponach: Dociśnij opony, aby upewnić się, że są twarde i sprężyste.
- Sprawdzanie powierzchni: Upewnij się, że opony nie mają pęknięć, wybrzuszeń ani znacznego zużycia.
- Kontrola mocowania: Upewnij się, że oś przelotowa jest dokręcona z określonym momentem obrotowym i że żadne szprychy nie są poluzowane ani pęknięte.

Układ napędowy

- Stan łańcucha: Upewnij się, że łańcuch jest wolny od widocznej rdzy.
- Zmiana biegów: Upewnij się, że łańcuch porusza się płynnie po kasecie podczas zmiany przełożeń, bez nietypowych hałasów i bez ryzyka spadnięcia łańcucha.
- Pedały i korby: Upewnij się, że są solidnie zamocowane i nie wykazują żadnych oznak luzu.

Rama i inne elementy mechaniczne

- Sztyca podsiodłowa: Upewnij się, że obejma sztycy siodełka jest mocno dokręcona, a samo siodełko jest dobrze zabezpieczone. Upewnij się, że oznaczenie minimalnej głębokości wsunięcia na sztycy podsiodłowej nie jest widoczne.

© 2026 AMFLOW Wszelkie prawa zastrzeżone.

- Rama: Upewnij się, że nie występują nietypowe odgłosy spowodowane poluzowanymi komponentami. Upewnij się, że wszystkie akcesoria, takie jak błotnik i bagażniki (jeśli są zamontowane), są solidnie przymocowane i że żadne śruby nie są poluzowane.
- Odblaski: Upewnij się, że wszystkie odblaski są prawidłowo ustawione, nieuszkodzone oraz wolne od zabrudzeń i przeszkód.

3.3 Przygotowanie do jazdy

Przed jazdą zachowaj środki ostrożności, aby zmniejszyć ryzyko odniesienia obrażeń.

- Upewnij się, że Twój rower jest wyposażony we wszystkie elementy bezpieczeństwa wymagane przez lokalne przepisy, takie jak odblaski, dzwonek, oświetlenie, tablica rejestracyjna.
- Przed jazdą upewnij się, że znasz wszystkie podzespoły roweru oraz sposób działania wyświetlacza sterowania i kontrolerów.
- Przed jazdą upewnij się, że zostały wykonane wszystkie niezbędne czynności związane z bezpieczeństwem.
- Zawsze zakładaj kask na czas jazdy. Upewnij się, że kask jest odpowiednio dopasowany i spełnia wymagane normy bezpieczeństwa.
- Zawsze noś odzież odpowiednią do jazdy. Luźne ubrania lub akcesoria mogą wplątać się w rower.
- Nie należy nosić sandałów ani jeździć boso. Wybierz dobrze dopasowane buty, które pewnie trzymają się pedałów, i upewnij się, że sznurówki są mocno zawiązane.
- Zaleca się noszenie odblaskowej odzieży podczas jazdy w nocy oraz wyróżnienie stóp i nóg poprzez noszenie odblaskowych akcesoriów.
- Upewnij się, że wszystkie akcesoria są dobrze przymocowane.

3.4 Wskazówki dotyczące jazdy

Aby poprawić komfort jazdy i wydłużyć żywotność roweru, postępuj zgodnie z poniższymi wskazówkami.

- Upewnij się, że prawidłowo zmieniasz biegi. Naciśnij dźwignię zmiany biegów, a następnie pedałuj do przodu, aby dokończyć zmianę przełożenia. Nie zmieniaj przełożeń podczas pedałowania do tyłu ani nie zaczynaj pedałować do tyłu bezpośrednio po zmianie biegów, ponieważ może to zablokować łańcuch i uszkodzić rower.
- Unikaj zmiany kilku przełożeń jednocześnie.

 © 2026 AMFLOW Wszelkie prawa zastrzeżone.

- Nie cofaj roweru, gdy łańcuch znajduje się na większych zębatkach kasety. W przeciwnym razie układ napędowy może ulec uszkodzeniu.
- Podczas jazdy dostosuj przełożenie w razie potrzeby, aby utrzymać odpowiedni zakres kadencji.
- Utrzymuj równomierny rytm pedałowania. Podczas jazdy pod górę unikaj pedałowania z niską kadencją na wysokim przełożeniu. Zaleca się utrzymywanie kadencji w optymalnym zakresie.
- Kontroluj prędkość podczas pokonywania zakrętów. Przestań pedałować odpowiednio wcześnie przed wejściem w zakręt i utrzymuj wewnętrzny pedał w najwyższym położeniu, aby uniknąć utraty kontroli lub upadku spowodowanego nadmierną prędkością albo uderzeniem pedałem.
- Unikaj ciągłego trzymania hamulców, aby zapobiec przegrzewaniu tarczy i klocków hamulcowych, co mogłoby doprowadzić do awarii hamulców.
- Przewożenie ładunku zwiększa drogę hamowania oraz promień skrętu. Jedź płynnie ze stałą prędkością i nigdy gwałtownie nie przyspieszaj, nie hamuj ani nie skręcaj.
- Nie przekraczaj maksymalnego obciążenia bagażnika lub uchwytu podczas przewożenia ładunku. Równomiernie rozłóż ładunek i solidnie go zabezpiecz, aby zapobiec jego przemieszczaniu, co mogłoby spowodować utratę kontroli.
- Do jazdy w terenie lub po górach zdejmij stopkę i błotniki. Zpobiegnie to zakłóceniom mechanicznym podczas stromych zjazdów, skoków lub jazdy po dużych nierównościach, które mogłyby prowadzić do utraty kontroli lub obrażeń. Informacje dotyczące demontażu i montażu można znaleźć w „Instrukcji konserwacji”.

3.5 Zarządzanie zasięgiem

Możesz wyświetlić szacowany zasięg dla różnych trybów wspomagania na stronie akumulatora w aplikacji Aplikacja Avinox Ride podczas jazdy. Jeżdżąc efektywnie i wybierając odpowiednie tryby wspomagania, możesz zoptymalizować zasięg podczas swoich przejażdżek.

- Dostosuj tryby wspomagania do warunków na drodze:
  - Używaj trybu Auto lub Eco, aby wydłużyć zasięg akumulatora.
  - Dostosuj parametry wspomagania do aktualnego terenu.
- Utrzymuj optymalną kadencję podczas jazdy. Niska kadencja obciąża silnik i szybko rozładowuje akumulator.
- Utrzymuj prawidłowe ciśnienie w oponach oraz regularnie czyść i smaruj łańcuch, aby zminimalizować straty energii wynikające z oporów.

© 2026 AMFLOW Wszelkie prawa zastrzeżone.

- W przypadku niskich temperatur przechowuj rower w temperaturze pokojowej i wynoś go na zewnątrz tuż przed rozpoczęciem jazdy.
- Unikaj niepotrzebnego obciążenia i holowania, ponieważ nadmierna waga zwiększa zużycie energii.
- W przypadku długich tras można użyć kilku oryginalnych akumulatorów, aby zwiększyć całkowity zasięg.

© 2026 AMFLOW Wszelkie prawa zastrzeżone.

Użytkowanie

© 2026 AMFLOW Wszelkie prawa zastrzeżone.

4 Pierwsze użycie

4.1 Pierwsze użycie

Pobieranie aplikacji Aplikacja Avinox Ride

Zeskanuj kod QR, aby pobrać najnowszą wersję.

Po sparowaniu systemu napędowego z aplikacją Aplikacja Avinox Ride przez Bluetooth użytkownicy mogą dostosować parametry wspomagania i wygląd ekranu oraz włączyć funkcję zabezpieczenia roweru w aplikacji.

- Zarówno interfejs jak i funkcje aplikacji mogą się różnić w zależności od aktualizowanej wersji oprogramowania. Rzeczywiste wrażenia użytkowania zależą od wersji używanego oprogramowania.
- Aby sprawdzić, jakie wersje systemów operacyjnych Android i iOS obsługuje aplikacja Aplikacja Avinox Ride, odwiedź stronę https://www.avinox-ebike.com/avinox-system/downloads.

Parowanie i aktywacja

Po pierwszym włączeniu postępuj zgodnie z komunikatami na ekranie sterowania, aby zakończyć parowanie i aktywację. Kliknij opcję Pomiń, aby skorzystać z jazdy próbnej bez aktywacji. Po wykorzystaniu dystansu próbnego wykonaj poniższe kroki, aby sparować i aktywować urządzenie przed dalszym korzystaniem z niego.

1. Przytrzymaj przycisk zasilania na wyświetlaczu sterowania, aby włączyć urządzenie.
2. Przesuń palcem w górę, aby wejść do Ustawień, a następnie kliknij opcję **Połącz z aplikacją**, aby wyświetlić kod QR.
3. Upewnij się, że w urządzeniu mobilnym są włączone funkcje Bluetooth i połączenie sieciowe. Otwórz aplikację Aplikacja Avinox Ride, następnie kliknij opcję **Paruj** i zeskanuj kod QR, aby sparować.

Powiązanie kodu klucza

Funkcja powiązania kodu klucza jest dostępna tylko dla rowerów z wyjmowanym akumulatorem i kluczykiem do akumulatora.

 © 2026 AMFLOW Wszelkie prawa zastrzeżone.

Po aktywacji roweru aplikacja Aplikacja Avinox Ride przejdzie do interfejsu **Powiąż kod klucza**. Zeskanuj kod kreskowy na kluczyku za pomocą aplikacji, aby zakończyć proces powiązania. Po pomyślnym zakończeniu przejdź do ekranu głównego aplikacji i dotknij **Informacje o urządzeniach** > **Kod klucza**, aby go wyświetlić. Zadbaj o bezpieczeństwo swojego klucza. W razie zgubienia skontaktuj się z producentem roweru i podaj powiązany kod klucza, aby otrzymać nowy.

Aktualizowanie urządzeń

Gdy urządzenie jest połączone z systemem napędowym, w aplikacji pojawi się powiadomienie, jeśli dostępna będzie aktualizacja wersji. Zaleca się aktualizację do najnowszej wersji, aby zapewnić sobie większy komfort użytkowania.

Przed aktualizacją upewnij się, że poziom naładowania baterii jest wystarczający. Podczas aktualizacji upewnij się, że sygnał w telefonie jest mocny, a połączenie Bluetooth pozostaje stabilne. Nie należy przesuwać roweru ani wyłączać wyświetlacza sterowania.

Funkcje przycisków

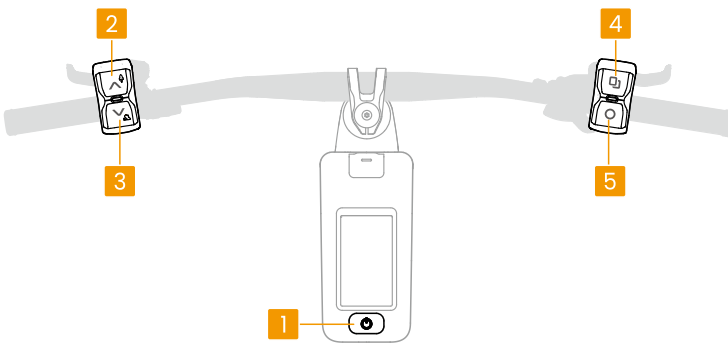

1. **Przycisk zasilania**
   - Naciśnij i przytrzymaj, aby włączyć/wyłączyć zasilanie. Naciśnij i przytrzymaj przez 20 sekund, aby wymusić wyłączenie zasilania
   - Po włączeniu zasilania naciśnij, aby przełączać się między różnymi trybami wspomagania.
2. **Przycisk zwiększania poziomu wspomagania** ^
   - Naciśnij, aby przełączyć na następny tryb wspomagania.

© 2026 AMFLOW Wszelkie prawa zastrzeżone.

- Naciśnij i przytrzymaj, aby aktywować tryb Boost, a wyświetlacz sterowania wyświetli odliczanie. Naciśnij przycisk zasilania lub dowolny przycisk na lewym kontrolerze bezprzewodowym, aby wyjść z trybu Boost.

3. **Przycisk zmniejszania poziomu wspomagania** ⌄
   - Naciśnij, aby powrócić do poprzedniego trybu wspomagania.
   - Naciśnij i przytrzymaj, a następnie zwolnij przycisk, aby aktywować tryb pieszy (Walk). Po aktywacji naciśnij i przytrzymaj przycisk, aby włączyć wspomaganie mocy ułatwiające pchanie roweru pod górę. Naciśnij przycisk zasilania lub dowolny inny przycisk, aby zakończyć tryb pieszy (Walk).
4. **Przycisk zmiany biegu w górę (konfigurowalny)**
   - Naciśnij, aby zmienić bieg na wyższy.
   - Przytrzymaj, aby włączyć światła.
   - Przesuń palcem w górę na wyświetlaczu sterowania, aby wejść do Ustawień, co umożliwi dostosowanie funkcji przycisku za pomocą opcji **Dostosuj sterowanie**.
5. **Przycisk zmiany biegu w dół (konfigurowalny)**
   - Naciśnij, aby zredukować bieg.
   - Naciśnij i przytrzymaj, aby przełączyć między światłami drogowymi a mijania.
   - Przesuń palcem w górę na wyświetlaczu sterowania, aby wejść do Ustawień, co umożliwi dostosowanie funkcji przycisku za pomocą opcji **Dostosuj sterowanie**.

Obsługa wyświetlacza sterowania

Po włączeniu wyświetlacza sterowania zostanie wyświetlony ekran główny. Dotknij lub przesuń palcem po ekranie, aby sterować wyświetlaczem sterowania.

- Ekran główny: Wyświetl podstawowe informacje.
- Przesuń palcem w lewo Przejdź do ekranów z danymi jazdy, które można dostosować w aplikacji.
- Przesuń palcem w prawo: Wejdź do Centrum sterowania.
- Przesuń palcem w górę: Wejdź do Ustawień, aby dodać akcesoria, ustawić tryb nagrywania i inne opcje.

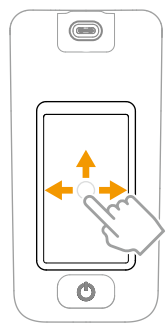

© 2026 AMFLOW Wszelkie prawa zastrzeżone.

Precyzyjna regulacja tylnej przerzutki

Jeśli zmiana przełożeń nie jest płynna lub podczas jazdy pojawiają się nietypowe odgłosy z napędu, wyreguluj tylną przerzutkę za pomocą wyświetlacza sterującego.

Przesuń palcem w górę na wyświetlaczu i przejdź do **Ustawienia ogólne** > **Kalibracja** > **Elektroniczna kalibracja tylnej przerzutki**, a następnie użyj funkcji **Precyzyjne ustawienie pozycji**, aby dokładnie wyregulować tylną przerzutkę. Po zakończeniu wróć do poprzedniego menu, aby zapisać ustawienia.

Zaleca się regulację przerzutki przez autoryzowany sklep lub profesjonalny serwis rowerowy, aby zapewnić prawidłową zmianę przełożeń i bezpieczeństwo jazdy.

4.2 Tryby wspomagania

System napędowy oferuje cztery standardowe tryby wspomagania: Auto, Eco, Trasa (Trail) i Turbo, a także obsługę trybu Boost o wysokiej mocy wyjściowej oraz trybu pieszego (Walk).

- Zapoznaj się z sekcją Funkcje przycisków, aby dowiedzieć się, jak przełączać tryby wspomagania.
- Po połączeniu z aplikacją użytkownicy mogą dostosować parametry wspomagania. Zapoznaj się z Niestandardowe tryby wspomagania w celu uzyskania szczegółowych informacji.

Tryby standardowe

Na wyświetlaczu sterowania lub w aplikacji kliknij opcję **Niestardardowe tryby wspomagania**, aby wyświetlić parametry wspomagania dla trybów Auto, Eco, Trasa (Trail) i Turbo oraz dostosować je do swoich preferencji i scenariuszy jazdy.

Cztery standardowe tryby oferują różny poziom wspomagania, aby sprostać różnym scenariuszom jazdy.

Auto Ten tryb automatycznie dostosowuje poziom wspomagania do różnych sytuacji podczas jazdy, zapewniając umiarkowane wsparcie w celu zwiększenia zasięgu.

Eco: Dzięki stopniowemu przyspieszaniu przy starcie i niższemu poziomowi wspomagania, tryb ten oszczędza energię akumulatora i jest odpowiedni do długodystansowej jazdy po płaskim terenie.

Trasa: Ten tryb zapewnia umiarkowane przyspieszenie podczas ruszania i silniejsze wspomaganie, dzięki czemu nadaje się do technicznych tras przełajowych.

© 2026 AMFLOW Wszelkie prawa zastrzeżone.

Turbo: Ten tryb zapewnia maksymalne wspomaganie i nadaje się do stromych podjazdów.

Tryb pieszy

Naciśnij i przytrzymaj ⌄, aby aktywować tryb pieszy (Walk), następnie naciśnij i przytrzymaj przycisk, aby uzyskać wspomaganie podczas pchania roweru lub ruszania pod górę. Obsługuje także funkcję automatycznego podtrzymania, aby zapobiec cofaniu się na pochyłościach.

Asystent wyłączy się automatycznie po zwolnieniu przycisku ⌄ lub gdy prędkość przekroczy 6 km/h. Naciśnij przycisk zasilania lub dowolny inny przycisk, aby zakończyć tryb pieszy (Walk).

Zmiana biegów w pozycji stojącej

Zmiana biegów w pozycji stojącej jest obsługiwana podczas korzystania z trybu pieszego (Walk). Po aktywowaniu trybu pieszego (Walk) naciśnij manetkę zmiany biegów i unieś tylne koło, a następnie naciśnij ⌄ dwukrotnie, aby szybko zmienić bieg.

⚠
- Używaj trybu pieszego (Walk) tylko podczas pchania roweru. Używanie w nieodpowiednich sytuacjach może spowodować wypadki i obrażenia ciała.
- Podczas korzystania z trybu pieszego (Walk), który ułatwia pchanie roweru i zmianę biegów, należy trzymać się z dala od obracającej się korby i pedałów, aby uniknąć ewentualnych obrażeń.

Tryb Boost

Tryb Boost zapewnia chwilowy wzrost dodatkowej mocy. Naciśnij i przytrzymaj ⌃, aby aktywować tryb Boost. Na wyświetlaczu sterowania rozpocznie się odliczanie. Podczas odliczania pedałowanie zapewnia większe wspomaganie, dzięki czemu idealnie nadaje się do pokonywania trudnych przeszkód lub stromych podjazdów.

Tryb Boost zostanie automatycznie wyłączony po zakończeniu odliczania. Aby wcześniej wyjść z trybu Boost, naciśnij przycisk zasilania lub dowolny przycisk na lewym kontrolerze bezprzewodowym.

💡 Przed użyciem upewnij się, że tryb Boost jest włączony w ustawieniu **Niestandardowe tryby wspomagania** na wyświetlaczu sterowania lub w aplikacji.

Lokalne wzmocnienie Boost

W ustawieniu **Niestandardowe tryby wspomagania** na wyświetlaczu sterowania lub w aplikacji można włączyć opcję **Lokalne wzmocnienie Boost**. Po włączeniu silnik po

 © 2026 AMFLOW Wszelkie prawa zastrzeżone.

aktywacji generuje moc i moment obrotowy właściwe dla trybu Boost, podczas gdy pozostałe parametry pozostają bez zmian.

⚠ Jeśli funkcja **Lokalne wzmocnienie Boost** jest włączona, przełączenie bezpośrednio z trybu Off na tryb Boost spowoduje brak wspomagania silnika. Należy pamiętać o tej właściwości funkcjonalnej, aby uniknąć zagrożeń podczas jazdy.

Niestandardowe tryby wspomagania

Użytkownicy mogą tworzyć nowe tryby wspomagania dopasowane do swoich preferencji jazdy. Dotknij opcji **Niestandardowe tryby wspomagania** w aplikacji, a następnie doknij „+", aby dodać nowy tryb wspomagania i dostosować jego parametry.

- Upewnij się, że system napędowy jest włączony i połączony z aplikacją podczas ustawiania trybów wspomagania.
- Dotknij opcji ⬢, aby dostosować kolejność trybów wspomagania, ukryć lub usunąć wybrane tryby niestandardowe.

4.3 Funkcje inteligentne

Synchronizacja danych z jazdy

Otwórz aplikację, dotknij 👤 > **Warunki i polityka prywatności** > **Synchronizacja w chmurze i tworzenie kopii zapasowych**, a następnie włącz opcję **Synchronizacja w chmurze i tworzenie kopii zapasowych**. Po włączeniu dane z jazdy można synchronizować i tworzyć ich kopie zapasowe za pomocą sieci komórkowej. Zsynchronizowane dane z jazdu można wyświetlać na innych urządzeniach po zalogowaniu się na konto.

Zabezpieczenie roweru

System napędowy oferuje funkcje zabezpieczenia roweru, umożliwiające użytkownikom ustawienie cyfrowego hasła oraz wykorzystanie telefonu jako klucza Bluetooth do automatycznego odblokowania roweru. Jeśli rower zostanie przypadkowo przemieszczony, włączy się alarm, a aplikacja również otrzyma powiadomienie.

- Funkcje zabezpieczenia roweru mogą nie działać prawidłowo, jeśli rower znajduje się w otoczeniu o temperaturze poniżej 0°C (32°F) lub poziom naładowania akumulatora jest niższy niż 5%.

© 2026 AMFLOW Wszelkie prawa zastrzeżone.

- Funkcje zabezpieczenia roweru można ustawić tylko wtedy, gdy rower i telefon komórkowy są połączone przez Bluetooth.
- Powiadomienia mogą być wysyłane na telefon komórkowy dopiero po włączeniu uprawnień aplikacji do wysyłania powiadomień w telefonie.

Uwierzytelnianie hasłem

Otwórz aplikację,dotknij opcję **Zabezpieczenie roweru**, a następnie **Uwierzytelnianie hasłem**. Postępuj zgodnie z instrukcjami, aby ustawić hasło.

Po zakończeniu konfiguracji w aplikacji uruchom ponownie wyświetlacz sterowania. Ekran poprosi Cię o wprowadzenie hasła w celu odblokowania, co oznacza, że uwierzytelnianie hasłem jest teraz włączone.

Odblokowanie za pomocą klucza mobilnego

Po włączeniu uwierzytelniania hasłem można następnie włączyć odblokowywanie za pomocą klucza mobilnego.

1. Otwórz aplikację,dotknij opcję **Zabezpieczenie roweru**, a następnie włącz opcję **Odblokowanie za pomocą klucza mobilnego**. Po włączeniu tej funkcji rower zostanie automatycznie zablokowany po wyłączeniu zasilania.
2. Po powrocie do roweru ze sparowanym telefonem komórkowym, wystarczy włączyć wyświetlacz sterowania, aby natychmiast odblokować rower, bez potrzeby wpisywania hasła.

- System napędowy wyłączy się i zostanie automatycznie zablokowany, gdy czas postoju przekroczy wstępnie ustawiony czas automatycznego wyłączania.
- Zaleca się również użycie fizycznej blokady w celu zwiększenia bezpieczeństwa.

Powiadomienia o nietypowym ruchu

Po włączeniu uwierzytelniania hasłem użytkownicy mogą aktywować funkcję powiadomień o nietypowym ruchu.

1. Otwórz aplikację,dotknij opcję **Zabezpieczenie roweru**, a następnie włącz opcję **Powiadomienia o nietypowym ruchu**.
2. Po włączeniu tej funkcji, jeśli podczas zablokowania roweru wykryty zostanie nietypowy ruch:
   - Wyświetlacz sterowania wyemituje alarm dźwiękowy, a na ekranie pojawi się powiadomienie.

 © 2026 AMFLOW Wszelkie prawa zastrzeżone.

- Aplikacja jednocześnie wyśle powiadomienie.

Nietypowy ruch wywoła powiadomienie w aplikacji tylko wtedy, gdy rower i telefon komórkowy pozostaną połączone. W przeciwnym razie tylko wyświetlacz sterowania uruchomi alarm.

3. Dotknij opcji **Wyświetl lokalizację roweru** w aplikacji. Gdy rower i telefon komórkowy są połączone, możesz sprawdzić lokalizację roweru na mapie.
   - Jeśli alarm jest niepotrzebny, dotknij opcję **Wyłącz sygnał dźwiękowy i pozostaw blokadę**. Sygnał dźwiękowy ucichnie, a rower pozostanie zablokowany.
   - Aby odblokować rower dla kogoś innego, dotknij **Zatwierdź i odblokuj** w aplikacji lub dotknij **Anuluj** na wyświetlaczu sterowania i wprowadź hasło. Sygnał dźwiękowy ucichnie, a rower zostanie odblokowany.

⚠ Po dotknięciu opcji **Zatwierdź i odblokuj** funkcja powiadomień o nietypowym ruchu zostanie wyłączona na godzinę. W tym czasie ruch roweru nie uruchomi alarmu.

4. Aby tymczasowo wyłączyć tę funkcję, przejdź w aplikacji do **Zabezpieczenie roweru**, dotknij **Wyłącz tymczasowo** i wybierz okres wyłączenia.

Zdalne sterowanie rowerem

Gdy rower jest połączony z telefonem komórkowym przez Bluetooth lub za pomocą danych komórkowych, dotknij opcję **Bezpieczeństwo** w aplikacji, aby zobaczyć regularnie aktualizowaną lokalizację i stan roweru. Jeśli zostanie wykryty ruch, aplikacja wyświetli również jego przebieg. Jeśli wyświetlacz sterowania jest włączony, dotknij opcji **Sygnał dźwiękowy** , aby włączyć alarm dźwiękowy roweru.

Po połączeniu z rowerem przez Bluetooth użytkownicy mogą włączyć rower za pomocą aplikacji.

Wyłączanie zabezpieczenia roweru

Użytkownicy mogą wyłączyć funkcje zabezpieczenia roweru w aplikacji. Aby wyłączyć funkcję uwierzytelniania hasłem, konieczne jest podanie hasła. Po wyłączeniu funkcje odblokowywania za pomocą klucza mobilnego oraz powiadomień o nietypowym ruchu nie będą już dostępne. Użytkownicy mogą również wyłączyć te dwie funkcje osobno, pozostawiając funkcję uwierzytelniania hasłem nadal włączoną.

© 2026 AMFLOW Wszelkie prawa zastrzeżone.

Apple Find My

Po dodaniu roweru do aplikacji Apple Find My możesz w każdej chwili sprawdzić jego lokalizację. Jeśli Twój rower zostanie zgubiony, natychmiast włącz tryb Utracony. Postępuj zgodnie z instrukcjami podając swoje dane kontaktowe, dzięki czemu inne urządzenia w sieci Apple Find My będą mogły pomóc w zlokalizowaniu Twojego roweru.

Dodawanie roweru

1. Naciśnij i przytrzymaj przycisk zasilania na wyświetlaczu sterowania, aby włączyć zasilanie.
2. Wybierz jedną z poniższych metod, aby umożliwić wykrywalność roweru:
    - Przesuń palcem w górę na wyświetlaczu sterowania, a następnie kliknij opcję **Apple Find My > Add Device**. Rower przejdzie w tryb parowania.
    - Szybko naciśnij przycisk zasilania osiem razy. Przy każdym naciśnięciu rozlegnie się pojedynczy sygnał dźwiękowy, a po ósmym naciśnięciu rozlegnie się długi sygnał dźwiękowy. Rower przechodzi w tryb parowania.
3. Otwórz na iPhonie aplikację Find My, kliknij kartę **Elementy (Items)**, a następnie wybierz **Dodaj inny element (Add Other Item)**. Gdy Twój iPhone wykryje rower, kliknij opcję **Połącz (Connect)**. Po zakończeniu parowania rower zostanie automatycznie powiązany z Twoim Apple ID.

Usuwanie roweru z aplikacji Apple Find My

Jeśli planujesz sprzedać swój rower lub przełączyć się na inne konto Apple ID, pamiętaj, aby najpierw usunąć rower z aplikacji Find My na swoim iPhonie.

Połącz iPhone'a z rowerem przez Bluetooth, a następnie dotknij opcji **Usuń element (Remove item)** w aplikacji Find My na iPhonie, aby odłączyć rower.

Jeśli podczas odłączania iPhone nie jest połączony z rowerem, rower nie zostanie automatycznie odłączony. W takim przypadku nadal trzeba ręcznie odłączyć rower na wyświetlaczu sterowania, korzystając z jednej z poniższych metod:

- Przeciągnij palcem w górę na wyświetlaczu sterowania, aby otworzyć aplikację **Apple Find My**, a następnie dotknij opcji **Resetuj (Reset)**
- Gdy rower jest włączony i odblokowany, szybko naciśnij przycisk zasilania 15 razy. Przy każdym wciśnięciu rozlega się pojedynczy sygnał dźwiękowy, a po piętnastym wciśnięciu rozlega się długi sygnał dźwiękowy. Rower zostanie automatycznie odłączony.

- Zaleca się włączenie uwierzytelniania hasłem na wyświetlaczu sterowania, aby zapobiec nieautoryzowanemu resetowaniu funkcji Apple Find My.

 © 2026 AMFLOW Wszelkie prawa zastrzeżone.

Konfigurowanie wyświetlacza sterowania

Otwórz aplikację i dotknij **Wyświetlacz rowerowy**, aby edytować, dodawać i usuwać ekrany z danymi na wyświetlaczu sterowania. Po wybraniu ekranu można zmienić jego układ i zastąpić elementy danych na tym ekranie.

Przed rozpoczęciem konfiguracji upewnij się, że układ napędowy jest włączony i podłączony do telefonu komórkowego.

Nawigacja na wyświetlaczu sterowania

Gdy trasy nawigacji zostaną wysłane na wyświetlacz sterowania za pomocą aplikacji Aplikacja Avinox Ride, informacje nawigacyjne będą wyświetlane na wyświetlaczu sterowania podczas jazdy.

Przygotowywanie tras

Istnieje kilka sposobów przygotowania tras nawigacyjnych w aplikacji Aplikacja Avinox Ride.

Importowanie plików lokalnych

1. Na ekranie głównym aplikacji dotknij , aby przejść do ekranu nawigacji.
2. Wybierz **Plik lokalny**, dotknij „+”, a następnie wybierz lokalny plik trasy i zaimportuj go.

Import z platform zewnętrznych

1. Na ekranie głównym aplikacji dotknij > **Powiąż z kontem zewnętrznym** i postępuj zgodnie z instrukcjami, aby zakończyć konfigurację.
2. Trasy przejazdu pobrane z platformy zewnętrznej będą automatycznie pojawiać się na ekranie nawigacji.

Aby zsynchronizować trasy z aplikacji Komoot, trasa musi być najpierw zapisana w aplikacji Komoot, a odpowiadająca jej mapa odblokowana. W przeciwnym razie trasy nie da się zsynchronizować, nawet jeśli konto jest powiązane.

Generowanie trasy nawigacji na podstawie danych z jazdy

1. Na ekranie głównym aplikacji dotknij , aby przejść do ekranu danych z jazdy.
2. Wybierz zapis danych z jazdy i dotknij , aby wygenerować trasę nawigacji na podstawie tego zapisu.

© 2026 AMFLOW Wszelkie prawa zastrzeżone.

Wysyłanie trasy

1. Włącz wyświetlacz sterowania. Upewnij się, że rower i telefon komórkowy są połączone za pomocą Bluetooth.
2. Po wybraniu trasy w aplikacji dotknij **Wyślij do urządzenia**. Trasa zostanie wysłana na wyświetlacz sterowania.

Zarządzanie zaimportowanymi trasami

Przesuń palcem w górę na wyświetlaczu sterowania, a następnie wybierz **Nawigacja** > **Zaimportowana**, aby wyświetlić zaimportowane trasy.

Wybierz dowolną trasę, a następnie przesuń palcem w górę, aby wyświetlić jej szczegóły. Dotknij opcji **Usuń**, aby usunąć trasę.

Korzystanie z nawigacji na wyświetlaczu sterowania

Po dotarciu do punktu początkowego trasy upewnij się, że rower odebrał sygnał GNSS, zanim rozpoczniesz nawigację.

1. Na ekranie nawigacji na wyświetlaczu sterowania wybierz trasę i dotknij opcję **Rozpocznij nawigację**.
2. Wybierz , aby wyświetlić podgląd całej trasy, a następnie dotknij opcję , aby powrócić do trybu nawigacji. Wybierz , aby tymczasowo wyjść z interfejsu nawigacji. Zadanie nawigacji będzie nadal działać w tle. Przesuń palcem w prawo na wyświetlaczu sterowania, aby otworzyć Centrum sterowania, a następnie wybierz trwające zadanie nawigacji, aby wrócić do interfejsu nawigacji.
3. Dotknij w dowolne puste miejsce na interfejsie nawigacji, a na wyświetlaczu pojawi się . Wybierz , a następnie postępuj zgodnie z instrukcjami, aby zakończyć nawigację.

Funkcja **Alert o skręcie** jest domyślnie włączona. Na wyświetlaczu sterowania pojawi się podpowiedź o zbliżającym się skręcie i zabrzmi sygnał dźwiękowy.

Dodawanie akcesoriów

System napędowy umożliwia podłączenie różnych akcesoriów, zapewniając więcej możliwości rejestrowania danych podczas jazdy.

- Nie ma możliwości jednoczesnego podłączenia wielu akcesoriów tego samego typu. Przed sparowaniem z nowym urządzeniem należy odłączyć poprzednie.

 © 2026 AMFLOW Wszelkie prawa zastrzeżone.

- Aby podłączyć nowy kontroler bezprzewodowy, naciśnij i przytrzymaj jednocześnie przyciski „w górę" i „w dół" na kontrolerze, aż wskaźnik zacznie migać na zielono, a następnie postępuj zgodnie z instrukcjami, aby nawiązać połączenie.

1. Przytrzymaj przycisk zasilania wyświetlacza sterowania, aby urządzenie, a następnie włącz urządzenie dodatkowe.
2. Przesuń palcem w górę, aby przejść do Ustawień. Naciśnij **Akcesoria** > **Dodaj**, a system rozpocznie wyszukiwanie urządzeń w pobliżu.
3. Dotknij nazwy urządzenia wyświetlonej na ekranie sterowania, aby rozpocząć parowanie. Postępuj zgodnie z instrukcjami wyświetlanymi na ekranie, aby zakończyć łączenie.

Dodane urządzenia są wyświetlane na strekranie **Akcesoria**. Dotknij nazwy urządzenia, aby wyświetlić szczegółowe informacje. Dotknij **Zapomnij urządzenie**, aby usunąć parowanie z tym urządzeniem.

Inteligentna kontrola tętna

Po włączeniu funkcji **Inteligentna kontrola tętna** silnik będzie dynamicznie dostosowywał poziom wspomagania na podstawie Twojego aktualnego tętna podczas jazdy. Niektórych parametrów w trybach wspomagania nie można dostosować, gdy ta funkcja jest włączona.

Łączenie z czujnikiem tętna

1. Przytrzymaj przycisk zasilania wyświetlacza sterowania, aby urządzenie, a następnie włącz czujnik tętna.
2. Włącz funkcję przesyłania danych dotyczących tętna na czujniku tętna.
3. Przesuń palcem w górę na wyświetlaczu sterowania, aby wejść w Ustawienia. Naciśnij **Akcesoria** > **Dodaj akcesorium**, a system rozpocznie wyszukiwanie urządzeń w pobliżu.
4. Dotknij wyświetloną nazwę urządzenia, aby rozpocząć parowanie. Postępuj zgodnie z instrukcjami wyświetlanymi na ekranie, aby zakończyć łączenie.

- Różne urządzenia do pomiaru tętna oferują różne sposoby włączenia funkcji przesyłania danych o tętnie. Aby uzyskać więcej informacji, zapoznaj się z instrukcją obsługi dostarczoną przez producenta urządzenia.
- Różne wyświetlacze sterowania i czujniki tętna obsługują różne protokoły połączeń. Przełączaj się między parowaniem ANT+ a parowaniem Bluetooth zgodnie z obsługiwanym protokołem Twojego urządzenia.

© 2026 AMFLOW Wszelkie prawa zastrzeżone.

Korzystanie z inteligentnej kontroli tętna

1. Naciśnij **Niestandardowe tryby wspomagania** na ekranie głównym aplikacji lub przesuń palcem w górę na wyświetlaczu sterowania, aby otworzyć ekran ustawień, a następnie naciśnij **Spersonalizowane tryby wspomagania**. NAciśnij ikonę w prawym górnym rogu i włącz **Inteligentną kontrolę tętna**.
2. Ustaw **Docelowe tętno**, **Zakres wahań** oraz **Alarm wysokiego tętna**.

Aktualne tętno można sprawdzić na wyświetlaczu sterowania. Podczas jazdy:

- Jeśli Twoje aktualne tętno jest zbyt niskie, system odpowiednio zmniejszy poziom wspomagania, abyś włożył(-a) więcej wysiłku, a Twoje tętno stopniowo wzrosło.
- Jeśli Twoje aktualne tętno jest wysokie, system zwiększy poziom wspomagania, aby zmniejszyć wysiłek podczas pedałowania i przywrócić tętno do ustawionego zakresu.
- Gdy tętno przekroczy lub spadnie poniżej ustawionego zakresu, system wyemituje sygnał dźwiękowy i wyświetli wyskakujące powiadomienie, zachęcając do dostosowania tempa jazdy.
- Jeśli otrzymasz ostrzeżenie o wysokim tętnie, zmniejsz intensywność ćwiczeń lub rozważ przerwanie jazdy, aby uniknąć wypadków.

Płynna zmiana biegów (SmoothShift)

Włącz wyświetlacz sterowania i przesuń palcem w górę, następnie naciśnij opcję **Płynna zmiana biegów**, aby włączyć tę funkcję. Po włączeniu tej funkcji można zmieniać biegi bez pedałowania podczas ruszania, zjazdu lub przygotowywania się do zatrzymania.

Ta funkcja wymaga kompatybilnej przerzutki. Sprawdź instrukcje wyświetlane na ekranie, aby zapoznać się z wymaganiami dla konkretnych modeli.

Włączaj tę funkcję tylko wtedy, gdy jest to konieczne. Należy zachować ostrożność, gdy ta funkcja jest włączona.

Funkcja zaawansowana

Przesuń palcem w górę na wyświetlaczu sterowania, aby otworzyć ekran ustawień, a następnie dotknij **Funkcje zaawansowane**, aby włączyć funkcje, takie jak **Podpowiedzi zmiany biegów**, **Ochrona przy ekstremalnym pochyleniu**, **Wstępne sprzężenie piasty**, **Szybki start**, **Ochrona łańcucha** i inne. Sprawdź opisy wyświetlane na ekranie, aby uzyskać więcej informacji o każdej funkcji.

 © 2026 AMFLOW Wszelkie prawa zastrzeżone.

Zarządzanie akumulatorem

© 2026 AMFLOW Wszelkie prawa zastrzeżone.

5 Zarządzanie akumulatorem

5.1 System z dwoma akumulatorami

Ten rower obsługuje system z dwoma akumulatorami. Oprócz głównego akumulatora umieszczonego wewnątrz ramy, opcjonalny akumulator dodatkowy można zamontować w miejscu koszyka na bidon, aby zwiększyć ogólny zasięg jazdy.

- Dodatkowy akumulator jest obsługiwany tylko w krajach i regionach, gdzie pozwalają na to miejscowe prawo i przepisy.
- Zainstalowanie dodatkowego akumulatora wymaga kompatybilnego zestawu montażowego oraz przewodu połączeniowego. Akumulator dodatkowy, zestaw montażowy i kabel połączeniowy są sprzedawane oddzielnie.

Montaż i demontaż głownego akumulatora

Montaż

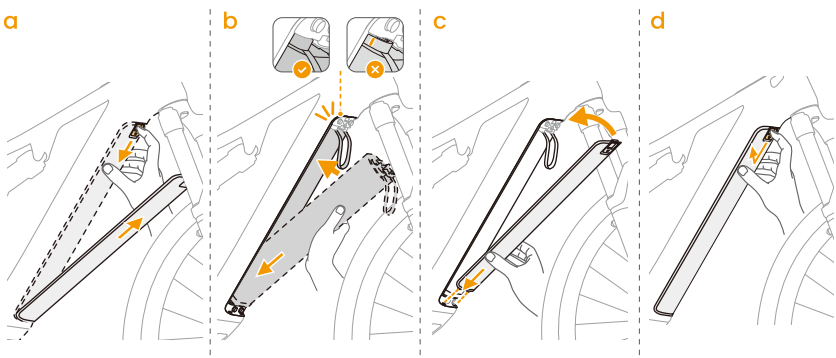

- Wsuń akumulator zdecydowanym ruchem, aż usłyszysz dwa wyraźne kliknięcia, a następnie upewnij się, że znacznik wyrównania na akumulatorze nie jest już widoczny. Oznacza to, że akumulator jest prawidłowo zamocowany.
- Upewnij się, że zatrzask jest całkowicie zablokowany podczas montażu dolnej płyty ramy.
- Po jeździe pamiętaj, aby oczyścić zatrzask na osłonie dolnej rury, aby zapobiec gromadzeniu się błota i piasku, co może powodować problemy z zatrzaśnięciem.

© 2026 AMFLOW Wszelkie prawa zastrzeżone.

Zdejmowanie

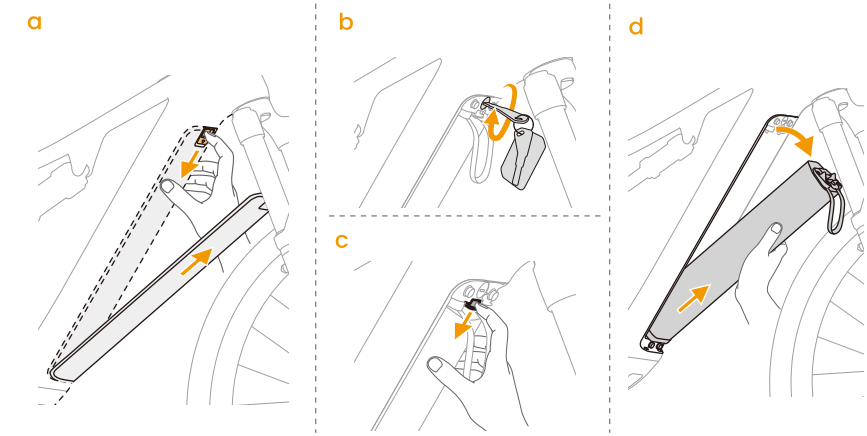

Montaż i demontaż dodatkowego akumulatora (Akumulator Avinox RS480)

- Przy pierwszym użyciu dodatkowego akumulatora wymagana jest aktywacja. Po zainstalowaniu akumulatora włącz wyświetlacz sterowania i postępuj zgodnie z instrukcjami w aplikacji, aby zakończyć aktywację.
- Przed zainstalowaniem Akumulator Avinox RS480 jako dodatkowego akumulatora zdejmij pięć śrub, aby odłączyć pasek i zatrzask przy przycisku zasilania.

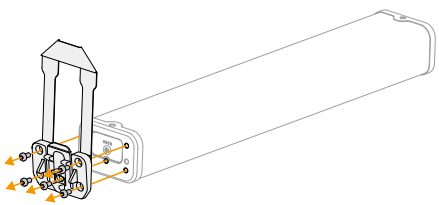

- Przedstawiony zestaw montażowy i przewód połączeniowy służą wyłącznie do celów ilustracyjnych. Rzeczywisty wygląd produktów może się różnić.

1. Usuń koszyk na bidon. Użyj śrub od koszyka na bidon, aby przymocować komorę akumulatora do dolnej rury ramy.

© 2026 AMFLOW Wszelkie prawa zastrzeżone.

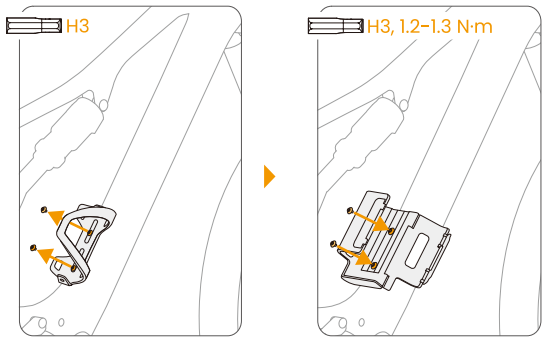

2. Zamontuj opaskę mocującą po stronie przycisku zasilania akumulatora.

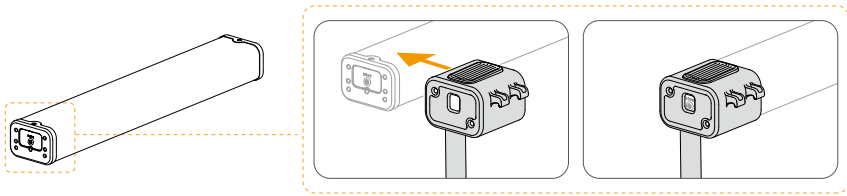

3. Podłącz przewód połączeniowy do portu ładowania akumulatora.

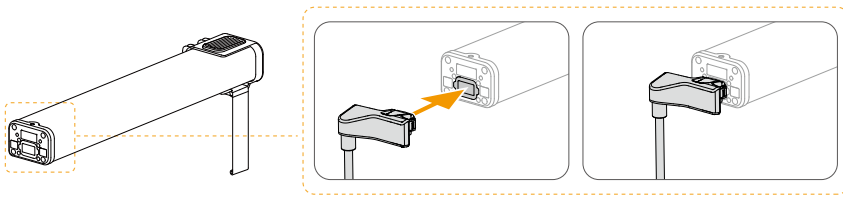

4. Wsuwaj dodatkowy akumulator do komory od strony napędu ramy, a następnie zamknij komorę, aż zatrzask wskoczy na swoje miejsce. Owiń opaskę mocującą wokół dolnej rury ramy i zabezpiecz.

© 2026 AMFLOW Wszelkie prawa zastrzeżone.

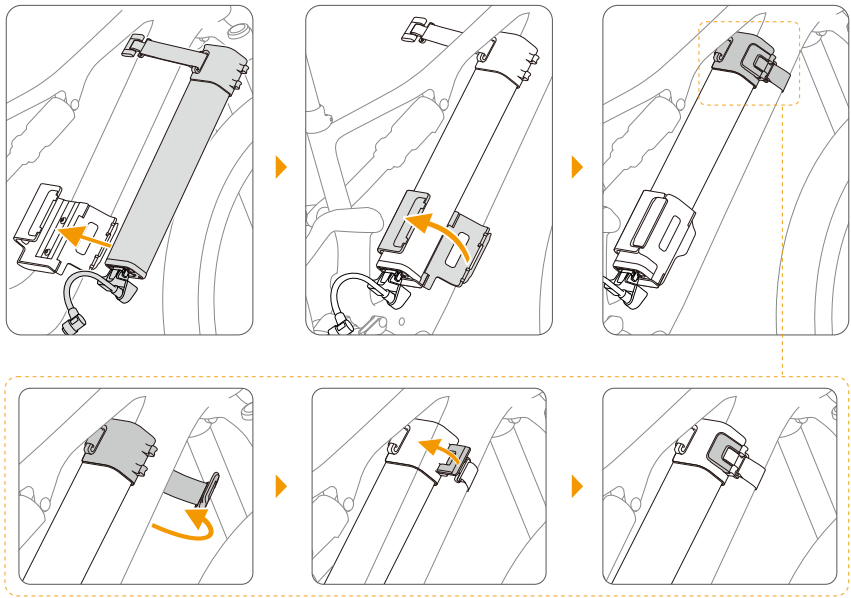

5. Otwórz osłonę portu ładowania w rowerze i podłącz kabel.

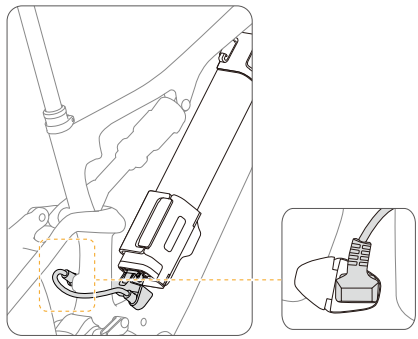

- Wykonaj czynności w odwrotnej kolejności niż przy demontażu.
- Zawsze wyłączaj system napędowy przed zamontowaniem lub wyjęciem dodatkowego akumulatora.

© 2026 AMFLOW Wszelkie prawa zastrzeżone.

5.2 Korzystanie z systemu z dwoma akumulatorami

1. Sprawdź stan akumulatora: Na ekranie głównym aplikacji dotknij opcji **Akumulator**, aby wyświetlić pozostały poziom naładowania zarówno głównego, jak i dodatkowego akumulatora oraz ustawić ich indywidualne limity ładowania.
2. Ustawienia akumulatora: Przesuń palcem w górę na wyświetlaczu sterowania, aby wejść w Ustawienia, dotknij opcji **Akcesoria**, aby wyświetlić aktualnie zainstalowany akumulator dodatkowy, a następnie wybierz go, aby przejść do ekranu ustawień. Możesz także sprawdzić poziomy naładowania obu akumulatorów w Centrum sterowania i nacisnąć, aby otworzyć ekran ustawień akumulatora.
   - Włączanie opcji **Automatyczne przełączanie**: System automatycznie zarządza kolejnością rozładowywania. W pierwszej kolejności rozładowywany jest akumulator dodatkowy. Gdy poziom naładowania tego akumulatora jest niski, system płynnie przełącza się na akumulator główny.
   - Wyłączanie opcji **Automatyczne przełączanie**: Ręcznie przełączaj między akumulatorem głównym a dodatkowym.

Jeśli wystąpi usterka aktywnego akumulatora, wyświetlacz sterowania wyświetli monit o przełączenie akumulatorów. Przełączenie akumulatorów automatycznie wyłączy funkcję **Automatyczne przełączanie**.

5.3 Ładowanie akumulatora

Informacje o ładowarce

- Pamiętaj, aby do ładowania akumulatora używać oficjalnej ładowarki.
- Podczas ładowania umieść ładowarkę na równej powierzchni i nie przesuwaj roweru.

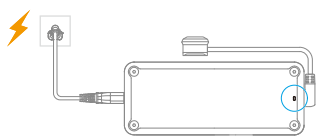

Wskaźnik ładowarki	Opis
Świeci stałym światłem na czerwono	Akumulator jest ładowany.
Świeci stałym światłem na zielono	Akumulator jest w pełni naładowany

© 2026 AMFLOW Wszelkie prawa zastrzeżone.

Wskaźnik ładowarki	Opis
Stałe/migające żółte światło lub wyłączony*	Ładowarka znajduje się w stanie nieprawidłowego zabezpieczenia. Natychmiast przerwij ładowanie i skontaktuj się z producentem roweru lub autoryzowanym sprzedawcą w celu uzyskania pomocy.

* Stałe żółte światło jest normalnym zjawiskiem, gdy akumulator nie jest podłączony.

Metody ładowania akumulatora

Ładowanie głównego akumulatora

- **Ładowanie podczas jazdy**

  1. Otwórz pokrywę portu ładowania i podłącz ładowarkę. Podczas ładowania ekran roweru będzie wyświetlać aktualny poziom naładowania baterii.
  2. Odłącz ładowarkę i zamknij pokrywę portu po pełnym naładowaniu akumulatora. Nie należy wyciągać przewodu zasilającego na siłę podczas odłączania ładowarki.

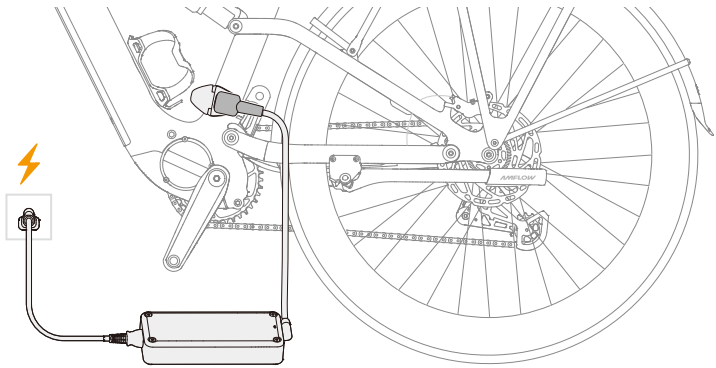

- **Ładowanie w stanie spoczynku**

  Po wyjęciu akumulatora z dolnej rury ramy umieść go na płaskiej powierzchni i podłącz ładowarkę do portu ładowania akumulatora.

© 2026 AMFLOW Wszelkie prawa zastrzeżone.

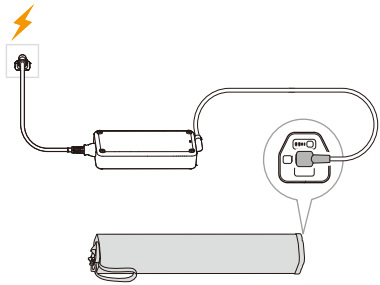

Ładowanie dodatkowego akumulatora

Wyjmij akumulator dodatkowy z roweru i połóż go na płaskiej powierzchni. Użyj oryginalnej ładowarki, aby podłączyć ją do portu ładowania akumulatora.

Korzystanie z koncentratora ładującego

Stacja ładowania umożliwia jednoczesne podłączanie wielu akumulatorów. Po podłączeniu stacja ładowania ładuje akumulatory kolejno, od najwyższego do najniższego poziomu naładowania.

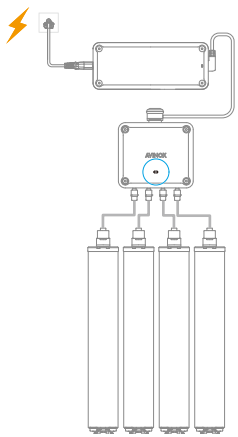

Wzór migania	Opis
Świeci stałym światłem na żółto	Stacja ładowania jest bezczynna
Pulsujące zielone światło	Ładowanie
Świeci stałym światłem na zielono	Wszystkie akumulatory w pełni naładowane

© 2026 AMFLOW Wszelkie prawa zastrzeżone.

Wzór migania	Opis
Świeci stałym światłem na czerwono	Przekroczenie prądu ładowania, nieprawidłowe napięcie wejściowe lub inne błędy (ponownie podłącz akumulator lub ładowarkę, aby wznowić ładowanie).

Naciśnij przycisk na akumulatorze, aby sprawdzić poziom naładowania akumulatora. Po pełnym naładowaniu wszystkie cztery wskaźniki świecą na zielono.

5.4 Uwagi dotyczące bezpieczeństwa akumulatora

Użytkowanie

- Nie należy używać nieoryginalnych akumulatorów i ładowarek.
- Nie narażaj akumulatora na kontakt z cieczami. Jeśli do akumulatora przedostanie się woda, nie używaj go ani nie ładuj ponownie, lecz skontaktuj się z producentem roweru w celu uzyskania pomocy.
- NIE WOLNO w żaden sposób demontować ani przekłuwać akumulatora.
- Elektrolity w akumulatorze są silnie żrące. W przypadku kontaktu elektrolitu ze skórą lub oczami, należy natychmiast przemyć takie miejsce wodą i skontaktować się z lekarzem.
- Nie pozostawiaj akumulatorów w pobliżu źródeł ciepła ani w środowisku o wysokiej temperaturze.
- Unikaj wszelkich uderzeń akumulatora. Grozi to uszkodzeniem akumulatora. Nie należy używać akumulatora, który uległ wypadkowi lub silnemu uderzeniu.
- Akumulatory należy przechowywać w miejscu niedostępnym dla dzieci.
- Ostrożnie obchodź się z akumulatorem podczas jego wkładania i wyjmowania. Nigdy nie upuszczaj akumulatora.
- Gdy przewód połączeniowy akumulatora dodatkowego nie jest podłączony, upewnij się, że pokrywa gniazda ładowania jest dokładnie zamknięta po zakończeniu ładowania oraz podczas jazdy.

Ładowanie

- Nie wolno dalej używać urządzenia, jeśli port ładowania lub przewód noszą ślady zużycia bądź innych uszkodzeń.
- Po całkowitym naładowaniu należy odłączyć akumulator od ładowarki. Nie należy nadmiernie ładować akumulatora. Mogłoby to spowodować uszkodzenie ogniw akumulatora.

© 2026 AMFLOW Wszelkie prawa zastrzeżone.

- Okres eksploatacji akumulatora może ulec skróceniu, jeśli jest ładowany w wysokiej temperaturze. Po każdej jeździe przed ładowaniem odczekaj, aż akumulator ostygnie do temperatury zbliżonej do pokojowej. Ładowanie akumulatora w temperaturze od 0° do 40°C (od 32° do 104°F) może znacznie wydłużyć jego żywotność.
- Nie ładuj akumulatora w wilgotnym środowisku i upewnij się, że port ładowania jest suchy. Akumulator należy przechowywać w dobrze wentylowanym i chłodnym miejscu.
- Nie należy ładować akumulatora bez nadzoru. Nie przestawiaj roweru ani nie obracaj korby, gdy ładowarka jest podłączona.
- Ten produkt nie jest przeznaczony dla osób z niepełnosprawnościami fizycznymi, psychicznymi lub sensorycznymi.
- Nie należy dotykać ładowarki rękami podczas ładowania, aby uniknąć oparzeń.

5.5 Konserwacja akumulatora

- Aby ustawić limit ładowania, zaleca się kliknięcie opcji **Akumulator** w aplikacji Aplikacja Avinox Ride.
- Akumulator należy przechowywać w chłodnym i suchym miejscu, bez bezpośredniego nasłonecznienia, w temperaturze od 0° do 40° C (32° do 104° F).
- Regularnie sprawdzaj poziom naładowania akumulatora i liczbę jego cykli. Pojemność akumulatora może ulec zmniejszeniu po 500 cyklach użytkowania, co nie ma wpływu na jazdę.
- Regularnie sprawdzaj akumulator. Nie używaj akumulatorów z oznakami uszkodzenia, wycieku płynu lub zapachu i skontaktuj się z producentem roweru w celu uzyskania pomocy.
- Naładuj akumulator niezwłocznie, gdy poziom naładowania spadnie poniżej 10%, w przeciwnym razie jego żywotność może ulec skróceniu.
- Nie używaj alkoholu, rozpuszczalników ani środków czyszczących o działaniu ściernym do wycierania akumulatora lub ładowarki. Użyj czystej, miękkiej ściereczki do czyszczenia.
- Jeśli akumulator nie będzie używany przez dłuższy czas, wpłynie to na jego wydajność. Raz na trzy miesiące należy całkowicie rozładować i naładować akumulator, aby utrzymać go w dobrym stanie.

- Nie wolno przechowywać całkowicie rozładowanego akumulatora przez dłuższy czas. W przeciwnym razie może dojść do nadmiernego rozładowania akumulatora i uszkodzenia jego ogniw.

 © 2026 AMFLOW Wszelkie prawa zastrzeżone.

- W przypadku długotrwałego przechowywania należy wyjąć akumulator z ramy i przechowywać go w miejscu niedostępnym dla dzieci. Zaleca się przechowywanie akumulatora przy poziomie naładowania 30%, aby zapobiec starzeniu się akumulatora lub jego nadmiernemu rozładowaniu.
- Jeśli akumulator jest przechowywany oddzielnie, należy zabezpieczyć jego zaciski przed kontaktem z metalowymi przedmiotami, aby zapobiec zwarciom.
- Przed transportem rozładuj akumulator do poziomu poniżej 30%. Do transportu na duże odległości lub wysyłki akumulatora używaj dedykowanego opakowania transportowego, aby zapobiec uszkodzeniom. Nie wolno transportować uszkodzonych akumulatorów.

5.6 Utylizacja

⚠ Akumulatorów, ładowarek i urządzeń elektronicznych nie wolno wyrzucać wraz z odpadami komunalnymi. Należy pamiętać o utylizacji tych przedmiotów w sposób przyjazny dla środowiska, zgodnie z lokalnymi przepisami. Przed utylizacją upewnij się, że akumulator jest całkowicie rozładowany.

© 2026 AMFLOW Wszelkie prawa zastrzeżone.

Dodawanie akcesoriów

© 2026 AMFLOW Wszelkie prawa zastrzeżone.

6 Dodawanie akcesoriów

6.1 Używanie tylnego bagażnika

Tylni bagażnik jest wyposażony w szybkozłączny interfejs MIK HD i obsługuje akcesoria kompatybilne z MIK HD (takie jak kosze i sakwy).

Kliknij poniższe łącze lub zeskanuj kod QR, aby obejrzeć film instruktażowy.



https://www.amflowbikes.com/tl-carbon/video

⚠ Nie przekraczaj maksymalnego obciążenia tylnego bagażnika (wliczając własną masę akcesorium). Przeciążenie może uszkodzić bagażnik i spowodować utratę kontroli.

Aby zdemontować tylny bagażnik, zapoznaj się z instrukcjami zawartymi w „Instrukcji konserwacji".

6.2 Korzystanie z przedniego bagażnika

TL Carbon możliwość zamontowania opcjonalnego przedniego bagażnika. Przedni bagażnik jest płaską platformą i jest wyposażony w siatkę do zabezpieczania przewożonych przedmiotów.

Kliknij poniższe łącze lub zeskanuj kod QR, aby obejrzeć film instruktażowy.



https://www.amflowbikes.com/tl-carbon/video

⚠ Podczas przewożenia ładunku równomiernie rozłóż jego ciężar i zmniejsz prędkość, ponieważ nadmierne obciążenie z przodu może wpływać na sterowność i prowadzenie pojazdu.

Aby zamontować przedni bagażnik, zapoznaj się ze szczegółowymi instrukcjami zawartymi w „Instrukcji konserwacji" lub skontaktuj się z autoryzowanym sprzedawcą.

© 2026 AMFLOW Wszelkie prawa zastrzeżone.

6.3 Podłączanie przyczepki

Aby podłączyć przyczepkę, zastąp oryginalną tylną oś przelotową koła osią przelotową przyczepki.

Kliknij poniższe łącze lub zeskanuj kod QR, aby obejrzeć film instruktażowy.

https://www.amflowbikes.com/tl-carbon/video

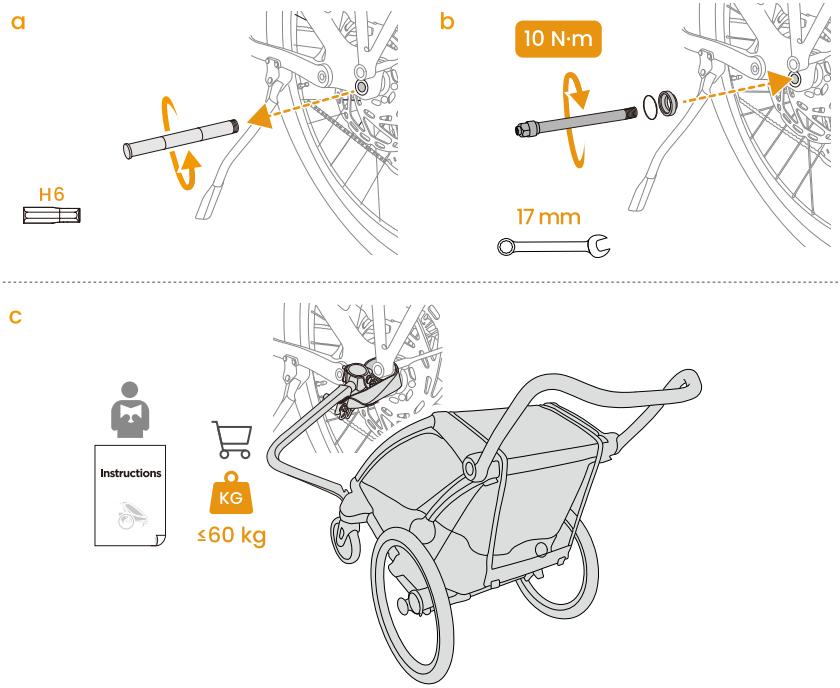

1. Wyjmij oryginalną oś przelotową tylnego koła i zachowaj ją na przyszłość.
2. Włóż oś przyczepki i dokręć ją określonym momentem obrotowym zgodnie z ilustracją.
3. Zgodnie z instrukcjami producenta przyczepki przymocuj ramię zaczepu przyczepki do jej osi przelotowej.

© 2026 AMFLOW Wszelkie prawa zastrzeżone.

Aby zdemontować przyczepkę, najpierw odłącz ramię zaczepu zgodnie z instrukcją przyczepki, następnie ponownie zamontuj i dokręć oryginalną oś przelotową.

⚠ Maksymalna nośność osi przyczepki wynosi 60 kg. W celu poznania dopuszczalnego obciążenia przyczepki zapoznaj się z instrukcją obsługi przyczepki. Przeciążenie może uszkodzić złącze i spowodować utratę kontroli.

© 2026 AMFLOW Wszelkie prawa zastrzeżone.

Konserwacja

© 2026 AMFLOW Wszelkie prawa zastrzeżone.

7 Konserwacja roweru

Zaleca się, aby autoryzowany sprzedawca regularnie przeprowadzał przeglądy i konserwację roweru, aby zapewnić jego długą żywotność i bezpieczeństwo jazdy.

- Serwisowanie i konserwacja roweru wymagają profesjonalnych umiejętności oraz specjalistycznych narzędzi. Dla własnego bezpieczeństwa wszelkie prace konserwacyjne lub naprawcze, które nie zostały wyraźnie opisane w tej instrukcji, powinny być wykonywane przez autoryzowanego sprzedawcę lub profesjonalny serwis rowerowy.
- Trwałość elementów zależy od warunków jazdy i częstotliwości użytkowania. Regularnie zlecaj autoryzowanemu sprzedawcyprzegląd roweru i jego komponentów pod kątem zużycia.

- Pamiętaj, aby naprawić lub serwisować rower dopiero po zapoznaniu się z prawidłową obsługą. Nieprawidłowe użytkowanie może spowodować uszkodzenie roweru, a w konsekwencji doprowadzić do wypadków.
- Nie kontynuuj korzystania z roweru, jeśli wykazuje jakiekolwiek oznaki uszkodzenia. Poproś autoryzowanego sprzedawcę o pełny przegląd.
- Zawsze wyłączaj zasilanie systemu podczas przeglądu i konserwacji roweru.
- Podczas korzystania ze stojaka serwisowego nie zaciskaj ramy. Może to uszkodzić ramę i doprowadzić do wypadków podczas jazdy.

7.1 Czyszczenie

Regularne czyszczenie roweru może zmniejszyć zużycie powierzchniowe i wydłużyć żywotność komponentów.

- Do czyszczenia roweru użyj wilgotnej ściereczki z neutralnym detergentem. Nigdy nie używaj agresywnych środków chemicznych ani alkoholu.
- Zapoznaj się z instrukcjami producenta, aby uzyskać szczegółowe informacje na temat czyszczenia układu napędowego.
- Podczas czyszczenia bagażnika i błotników sprawdź, czy śruby mocujące nie poluzowały się, i niezwłocznie je dokręć.
- Podczas czyszczenia podpórki nie należy bezpośrednio spryskiwać jej ani jej przegubu myjką wysokociśnieniową lub silnym strumieniem wody, ponieważ

© 2026 AMFLOW Wszelkie prawa zastrzeżone.

może to wypłukać smar i umożliwić przedostanie się wody do środka, powodując rdzę lub utrudnienie ruchu.

⚠
- Upewnij się, że pokrywa portu ładowania oraz pokrywa portu ładowania USB-C są dokładnie zamknięte podczas czyszczenia.
- Nie używaj myjki wysokociśnieniowej bezpośrednio na elementach elektrycznych, łożyskach ani uszczelnieniach.

7.2 Smarowanie

Po każdym czyszczeniu, gdy rower całkowicie wyschnie, zaleca się sprawdzenie i nasmarowanie układu napędowego oraz ruchomych części zgodnie z instrukcjami producenta. Właściwe smarowanie zapewnia prawidłowe działanie produktu i wydłuża jego żywotność.

Skonsultuj się z autoryzowanym sprzedawcą w sprawie odpowiednich środków smarnych i zalecanej częstotliwości smarowania.

💡
- Częstotliwość smarowania zależy od częstotliwości użytkowania i czyszczenia. W regionach nadmorskich lub przy częstym użytkowaniu należy częściej czyścić i smarować rower.
- Regularnie smaruj oś przelotową. Częstotliwość konserwacji zależy od tego, jak często koła są demontowane.
- Regularnie konserwuj podpórkę. Usuń piasek, błoto i inne zanieczyszczenia z jej wewnętrznych powierzchni oraz złączy, a następnie nałóż środek smarny. Niezwłocznie wyczyść i zakonserwuj podpórkę po jeździe w błotnistych lub piaszczystych warunkach.

⚠
- Nie nakładaj środków smarnych na hamulce, pedały i obręcze.
- Nie obracaj korby wstecz podczas czyszczenia i smarowania łańcucha. W przeciwnym razie napęd i akumulator mogą ulec uszkodzeniu.

7.3 Regularny przegląd

Komponenty mechaniczne roweru mają ograniczoną żywotność. Dalsze użytkowanie po przekroczeniu okresu eksploatacji może prowadzić do nagłego uszkodzenia. Regularne przeglądy roweru pomagają zapobiegać wypadkom spowodowanym uszkodzeniem komponentów.

 © 2026 AMFLOW Wszelkie prawa zastrzeżone.

- Zapoznaj się z instrukcjami producenta komponentów, aby uzyskać szczegółowe informacje dotyczące serwisowania i konserwacji.
- Podane w niniejszej instrukcji terminy przeglądów mają charakter wyłącznie orientacyjny. Sprawdzaj stan roweru w miarę potrzeb, biorąc pod uwagę warunki jazdy i częstotliwość użytkowania.
- Pamiętaj, aby po długiej jeździe, a także po jeździe w trudnych warunkach lub w deszczu przeprowadzić dokładny przegląd i konserwację.

Możesz samodzielnie wykonać czynności konserwacyjne wymienione w poniższej tabeli. Wszelkie bardziej skomplikowane czynności wymagające specjalistycznych narzędzi i umiejętności muszą być wykonywane przez specjalistę.

	Zadanie użytkownika		**Serwis profesjonalny**	
Elementy konserwacji / kontroli	Po każdym przejeź-dzie	W razie potrzeby / co miesiąc	Co sześć miesięcy	Co roku
Usuń kurz, zanieczyszczenia i plamy z ramy roweru.	●			
Sprawdź opony pod kątem wbitych ciał obcych.	●			
Wyczyść i nasmaruj układ napędowy.		●		
Usuń zanieczyszczenia, które zgromadziły się na powierzchni pierścienia czujnika prędkości oraz na samym czujniku prędkości.		●		
Sprawdź, czy uchwyty kierownicy są nadal dobrze zamocowane.		●		
Sprawdź, czy układ napędowy działa prawidłowo.		●		
Sprawdź, czy kluczowe elementy mocujące są dokręcone z zalecanym momentem obrotowym.		●		
Sprawdź tarcze i klocki hamulcowe pod kątem zużycia.		●		
Sprawdź opony pod kątem uszkodzeń lub śladów zużycia.		●		
Sprawdź, czy szprychy nie są poluzowane lub uszkodzone.		●		

© 2026 AMFLOW Wszelkie prawa zastrzeżone.

	Zadanie użytkownika		Serwis profesjonalny	
Sprawdź, czy śruby mocujące bagażnik nie są poluzowane.		●		
Sprawdź, czy punkty mocowania błotnika nie są poluzowane lub odkształcone.		●		
Sprawdź, czy oświetlenie działa prawidłowo.		●		
Sprawdź, czy podpórka jest stabilna i czy płynnie odskakuje z powrotem.		●		
Sprawdź punkt mocowania przyczepki (jeśli zamontowano oś przelotową przyczepki).		●		
Użyj profesjonalnych narzędzi, aby sprawdzić naciąg łańcucha.			●	
Sprawdź, czy rama nie ma pęknięć ani innych śladów uszkodzeń.			●	
Sprawdź i nasmaruj piastę, stery oraz inne elementy narażone na tarcie.			●	
Dokładnie wyczyść i ponownie dokręć korby, tarczę mechanizmu korbowego i kasetę.			●	
Wykonaj pełny serwis sterów.				●
Wymień płyn hamulcowy, aby zapewnić skuteczność hamowania.				●

Kontrola momentu dokręcania kluczowych elementów złącznych

Używaj klucza dynamometrycznego do regularnego sprawdzania krytycznych elementów złącznych, aby zapobiec ich luzowaniu, które mogłoby prowadzić do utraty kontroli.

Element złączny	Moment obrotowy / Nm	Narzędzie
Śruba płytki czołowej mostka	5	H4
Śruba mostka	8	H4
Śruba adaptera lampki rowerowej	3	H4
Śruba dźwigni hamulca	5–7	T25

 © 2026 AMFLOW Wszelkie prawa zastrzeżone.

Element złączny	Moment obrotowy / Nm	Narzędzie
Śruba zacisku sztycy podsiodłowej	5	H4
Pedały	30–35	H6
Śruby mechanizmu korbowego	53–54	H8
Śruba mocująca przerzutki	10–12	H8
Przednia oś przelotowa	9	H6
Tylna oś przelotowa	10	H6
Śruba mocująca podpórkę	7	H4
Śruba mocująca przedni błotnik do widelca	5	H4
Śruba mocująca zaślepkę przedniego błotnika	0,5–0,6	H2,5
Śruba mocująca wspornik przedniego błotnika	4	H4
Śruba mocująca wspornik tylnego błotnika	4	H4
Śruba mocująca tylny bagażnik do ramy	5	H4
Śruba mocująca przedni bagażnik do ramy	5	H4
Śruba mocująca platformę przedniego bagażnika	4	H3

7.4 Po uderzeniu

Jeśli podczas jazdy przypadkowo dojdzie do upadku lub do uderzenia, w pierwszej kolejności należy zadbać o własne bezpieczeństwo. Przed dalszą jazdą trzeba sprawdzić stan roweru w następujący sposób:

1. Konieczne jest sprawdzenie całego roweru pod kątem ewentualnych odkształceń, uszkodzeń lub pęknięć. W przypadku wykrycia jakichkolwiek problemów nie należy kontynuować jazdy na rowerze. Rower należy oddać do autoryzowanego sprzedawcy w celu dokładnego przeglądu.
2. W przypadku nietypowego hałasu, sprawdź, czy śruby, łożyska i inne elementy łączące nie są poluzowane.
3. Sprawdź akumulator: Jeśli gniazdo ładowania akumulatora jest uszkodzone lub akumulator nie jest już stabilnie zamocowany w ramie, nie kontynuuj użytkowania.
4. Sprawdź, czy na wyświetlaczu sterowania są wyświetlane jakieś komunikaty o błędach. Przed dalszym korzystaniem z urządzenia postępuj zgodnie z instrukcjami dotyczącymi rozwiązywania problemów.

© 2026 AMFLOW Wszelkie prawa zastrzeżone.

5. Sprawdź, czy koła są pewnie przymocowane do ramy oraz czy obręcze są wycentrowane względem ramy lub widelca.
6. Sprawdź, czy kierownica i mostek nie są wygięte lub uszkodzone oraz czy mostek jest solidnie zamocowany.
7. Sprawdź, czy kierownica i siodełko są wycentrowane. W razie potrzeby ponownie wyreguluj i dokręć śruby.
8. Sprawdź, czy układ napędowy nadal działa prawidłowo. W przypadku wykrycia jakichkolwiek problemów nie należy dalej eksploatować układu napędowego i należy przeprowadzić niezbędne czynności konserwacyjne oraz naprawcze.
9. Sprawdź bagażnik i błotniki pod kątem odkształceń, pęknięć lub poluzowanych śrub mocujących. Jeśli produkt jest uszkodzony, nie należy go dalej używać, dopóki nie zostanie naprawiony.

7.5 Wymiana elementów podlegających zużyciu

W przypadku wystąpienia pęknięć, zadrapań, śladów zużycia lub nietypowych odgłosów należy wymienić te elementy. Skonsultuj się z autoryzowanym sprzedawcą lub oficjalnym działem obsługi klienta, jeśli masz jakiekolwiek wątpliwości co do stopnia zużycia komponentów.

- Zapoznaj się z „instrukcją obslugi", aby uzyskać szczegółowe wskazówki dotyczące wymiany oryginalnych komponentów.
- Podczas wymiany elementów może zaistnieć konieczność wyjęcia napędu lub akumulatora. Jeśli nie można wykonać tej czynności samodzielnie, zaleca się zlecenie jej autoryzowanemu sprzedawcy lub profesjonalnemu serwisowi rowerowemu, aby zapobiec uszkodzeniu roweru w wyniku nieprawidłowej obsługi.
- W razie konieczności wymiany części należy skontaktować się z autoryzowanym sprzedawcą lub oficjalnym działem obsługi klienta w celu zakupu oryginalnych części.
- Niektóre części wymienione w tabeli mogą nie występować w konkretnym modelu. Zapoznaj się z rzeczywistym produktem.

Komponenty	Kiedy wymienić
Łożyska	Kiedy łożyska nie obracają się płynnie lub mają nadmierny luz.
Podkładki dystansowe	Kiedy widoczne jest zużycie powierzchni.

 © 2026 AMFLOW Wszelkie prawa zastrzeżone.

Komponenty	Kiedy wymienić
Prowadnica łańcucha i płyta mocująca prowadnicy łańcucha	Kiedy są odkształcone, wygięte lub pęknięte.
Osłona jednostki napędowej	Kiedy widoczne są oznaki pęknięć lub uszkodzeń.
Przewody i kable	Kiedy widoczne są oznaki pęknięcia, zużycia, rdzy lub załamywania.
Opony	Kiedy występuje nadmierne zużycie bieżnika, pęknięcia lub inne uszkodzenia.
Łańcuch	Kiedy ogniwa są uszkodzone, łańcuch jest rozciągnięty, spada wydajność zmiany biegów lub zostanie osiągnięty określony przebieg.
Chwyty kierownicy	Kiedy chwyty są uszkodzone.
Hamuj	Kiedy tarcze i klocki hamulcowe są zużyte i stają się cieńsze.
Hak UDH	Kiedy są odkształcone, wygięte lub pęknięte.
Obudowa jednostki napędowej	Kiedy obudowa jest odkształcona lub uszkodzona.
Adapter	W przypadku wystąpienia odkształcenia lub uszkodzenia. Jeśli zmieniasz korbę na model z tarczą z mocowaniem typu „spider”, rozstaw śrub BCD musi wynosić 104.
Przedni błotnik	Gdy wystąpią odkształcenia, pęknięcia lub nieodwracalne uszkodzenie elementów złącznych.
Tylny błotnik	Gdy wystąpią odkształcenia, pęknięcia lub nieodwracalne uszkodzenie elementów złącznych.
Akcesoria do bagażnika (siatka zabezpieczająca ładunek, platforma itp.)	Gdy jest uszkodzony lub nie można go już bezpiecznie dokręcić.

7.6 Przechowywanie i transport

Przechowywanie

- Pamiętaj o wyłączeniu systemu napędowego podczas dłuższego przechowywania roweru.

© 2026 AMFLOW Wszelkie prawa zastrzeżone.

- Przed długotrwałym przechowywaniem dokładnie sprawdź, wyczyść i nasmaruj rower oraz zmniejsz ciśnienie w oponach do połowy normalnego poziomu.
- W przypadku długotrwałego przechowywania należy trzymać rower i akumulator w suchym, chłodnym i dobrze wentylowanym miejscu, z dala od materiałów łatwopalnych.

Transport

- Jeśli musisz przewieźć rower, koniecznie zapoznaj się ze wszystkimi obowiązującymi przepisami i regulacjami prawnymi dotyczącymi rowerów elektrycznych w kraju lub regionie docelowym.
- Należy pamiętać, że rower elektryczny jest cięższy niż zwykły rower. Zachowaj ostrożność podczas przenoszenia lub podnoszenia. Obejrzyj film instruktażowy, aby dowiedzieć się, jak spakować rower: https://www.amflowbikes.com/tl-carbon/video.
- Przygotowując rower do transportu zdejmij wszystkie elementy wyposażenia, które można zdemontować, takie jak bagażnik i błotniki. Podczas transportu akumulatora osobno należy pamiętać o zabezpieczeniu portów, aby zapobiec przedostawaniu się wilgoci i kurzu.
- Transport akumulatora może podlegać ograniczeniom i wymagać specjalnego opakowania. Pamiętaj o zapoznaniu się ze wszystkimi obowiązującymi lokalnymi przepisami prawa lub konsultacji z autoryzowanym sprzedawcą bądź oficjalnym działem obsługi klienta, aby uzyskać więcej informacji.
- Przed transportem akumulatora upewnij się, że poziom naładowania akumulatora jest poniżej 30%.

© 2026 AMFLOW Wszelkie prawa zastrzeżone.



AMFLOW jest znakiem towarowym firmy AMFLOW.
Copyright © 2026 AMFLOW Wszelkie prawa zastrzeżone.