TL Carbon

Podręcznik konserwacji

2026.06



Niniejszy dokument jest chroniony prawami autorskimi firmy AMFLOW. Wszelkie prawa zastrzeżone. O ile firma AMFLOW nie wyrazi na to zgody, użytkownik nie ma prawa do korzystania z dokumentu lub jakiejkolwiek jego części poprzez jego powielanie, przekazywanie lub sprzedaż. Użytkownicy powinni korzystać wyłącznie z tego dokumentu i jego zawartości jako instrukcji obsługi produktów AMFLOW. Dokumentu nie należy wykorzystywać do innych celów.

Korzystanie z instrukcji

Legenda

Symbole używane w tekście

⚠ Ostrzeżenie! Potencjalne zagrożenia

Uwaga

Symbole użyte na ilustracjach

Nałóż smar

Nałóż środek zabezpieczający do gwintów

Do demontażu i montażu pierścienia sprężynującego zabezpieczającego wymagane jest specjalne narzędzie.

Przed przystąpieniem do demontażu, montażu, modyfikacji lub konserwacji roweru dokładnie przeczytaj poniższe ostrzeżenia dotyczące bezpieczeństwa i ryzyka. Niewłaściwe postępowanie może spowodować uszkodzenie roweru lub obrażenia ciała.

Uwagi ogólne

- Zawsze wyłączaj zasilanie systemu podczas przeglądu i konserwacji roweru.
- Zaleca się, aby autoryzowany sprzedawca regularnie przeprowadzał przeglądy i konserwację roweru – można w ten sposób zapewnić długi okres użytkowania i bezpieczeństwo jazdy.
- Serwisowanie i konserwacja roweru wymagają profesjonalnych umiejętności oraz specjalistycznych narzędzi. Dla własnego bezpieczeństwa wszelkie prace konserwacyjne lub naprawcze, które nie zostały wyraźnie opisane w tej

 © 2026 AMFLOW Wszelkie prawa zastrzeżone.

instrukcji, powinny być wykonywane przez autoryzowanego sprzedawcę lub profesjonalny serwis rowerowy.

- Ilustracje w tej instrukcji zamieszczone są wyłącznie w celach poglądowych. Rzeczywisty wygląd produktu może się różnić.

Ryzyko związane z demontażem i montażem

⚠
- Nieprawidłowy demontaż lub montaż może spowodować uszkodzenie podzespołów, a nawet wypadek podczas jazdy.
- Wszystkie elementy złączne muszą być dokręcone odpowiednim momentem obrotowym. Zapoznaj się z odpowiednimi częściami instrukcji lub oznaczeniami na elemencie.
- Po ponownym montażu i przed przystąpieniem do jazdy sprawdź wszystkie elementy dokładnie pod kątem bezpieczeństwa i upewnij się, że są one prawidłowo zmontowane i dobrze dokręcone.
- Nieautoryzowane modyfikacje roweru mogą spowodować pogorszenie jego osiągów i bezpieczeństwa, a także utratę gwarancji.

Uwagi dotyczące konserwacji

⚠
- Nie wykonuj serwisowania ani naprawy roweru, jeśli nie masz pełnej wiedzy na temat prawidłowych procedur konserwacji. Niewłaściwa konserwacja może spowodować uszkodzenie roweru i wypadek podczas jazdy.
- Nie zaciskaj rur ramy ani elementów z włókna węglowego w stojaku serwisowym, ponieważ może to uszkodzić ramę.
- Po zakończeniu konserwacji przystąp do jazdy próbnej, aby przed wznowieniem regularnego użytkowania upewnić się, że wszystkie funkcje działają prawidłowo i nie występują żadne nietypowe odgłosy.

Samouczki wideo

Przejdź do poniższego adresu lub zeskanuj kod QR, aby obejrzeć filmy instruktażowe, które pokazują, jak bezpiecznie korzystać z drona:

https://www.amflowbikes.com/tl-carbon/video

© 2026 AMFLOW Wszelkie prawa zastrzeżone.

Spis treści

Korzystanie z instrukcji **2**

Legenda 2

Do demontażu i montażu pierścienia sprężynującego zabezpieczającego wymagane jest specjalne narzędzie. 2

Samouczki wideo 3

1 Specyfikacje **6**

1.1 Geometria 6

1.2 Kompatybilność komponentów 6

1.3 Parametry śrub 7

1.4 Lista narzędzi 8

2 Prowadzenie przewodów **10**

2.1 Prowadzenie przewodów wewnątrz ramy 10

2.2 Okablowanie układu napędowego 11

3 Układ mechaniczny **13**

3.1 Układ kierowniczy 13

Zespół sterów 13

Mostek i kierownica 13

3.2 Układ napędowy 18

Mechanizm korbowy 18

Prowadnica łańcucha 19

Łańcuch 19

Elektroniczny system zmiany przełożeń 20

Precyzyjna regulacja tylnej przerzutki 20

3.3 Układ hamulcowy 21

3.4 Koła i opony 22

Wymiana tylnego koła 22

Konserwacja 22

3.5 Rama 23

Przegląd 23

3.6 System rury podsiodłowej 24

Regulacja głębokości wsunięcia sztycy podsiodłowej 24

Regulacja przesuwu sztycy podsiodłowej 26

Regulacja napięcia linki sztycy podsiodłowej 27

Regulacja pozycji i nachylenia siodełka 28

3.7 Wymiana linki wewnętrznej 28

4 System napędowy **30**

© 2026 AMFLOW Wszelkie prawa zastrzeżone.

4.1 Jednostka napędowa 30
Osłona jednostki napędowej 30
Jednostka napędowa 30
4.2 Akumulator 32
Montaż i demontaż głownego akumulatora 32
Montaż i demontaż dodatkowego akumulatora (Akumulator Avinox RS480) 33
Przewód zasilający typu Y-splitter 35
Blokada akumulatora 37
Uchwyt akumulatora 38
4.3 Wyświetlacz sterowania 40
Wyświetlacz sterowania 40
Przewód sterowania 41
4.4 Kontroler bezprzewodowy 42
Wymiana baterii w kontrolerze 42
Wymiana kontrolera 43
4.5 Czujnik prędkości 43
Pierścień czujnika prędkości 43
Czujnik prędkości 45
4.6 Lampka rowerowa 46

5 Akcesoria 47

5.1 Montowanie przedniego bagażnika 47
5.2 Tylny bagażnik 50

6 Obsługa posprzedażowa 54

6.1 Polityka gwarancyjna 54
6.2 Kanały wsparcia 54

© 2026 AMFLOW Wszelkie prawa zastrzeżone.

1 Specyfikacje

1.1 Geometria

Skorzystaj z poniższego linku, aby uzyskać dostęp do fabrycznych specyfikacji geometrii.

https://www.amflowbikes.com/tl-carbon/specs

1.2 Kompatybilność komponentów

Komponent	Kompatybilne rozmiary/specyfikacje
Średnica obejmy podsiodłowej	34,9±0,1 mm
Średnica sztycy podsiodłowej	31,6 mm
Maksymalny kompatybilny rozmiar tylnej opony	27,5 × 2,6 cala (z zamontowanymi oryginalnym tylnym błotnikiem i tylnym bagażnikiem) 29 × 2,6 cala (bez tylnego błotnika i tylnego bagażnika)
Skok tylnego koła	105 mm
Długość/skok amortyzatora	190 mm / 45 mm
Zalecane ugięcie dampera	Widelec: 20–25% Amortyzator: 20–25%
Skok widelca	120 mm
Minimalna wielkość tarczy mechanizmu korbowego	32 t
Maksymalna wielkość tarczy mechanizmu korbowego	38 t (tylko zębatka spider-mount BCD104)
Minimalna / maksymalna wielkość przedniej tarczy hamulcowej	160–200 mm
Minimalna / maksymalna wielkość tylnej tarczy hamulcowej	180–200 mm
Prześwit na bidon	Butelka o pojemności około 475 ml
Przewodowa lampka przednia	12 V / 2,5 A

© 2026 AMFLOW Wszelkie prawa zastrzeżone.

1.3 Parametry śrub

Poniżej znajduje się podsumowanie specyfikacji śrub ramy oraz ich wymaganych wartości momentu dokręcania. Regularnie sprawdzaj moment dokręcenia każdej śruby, aby upewnić się, że elementy są dobrze zamocowane.

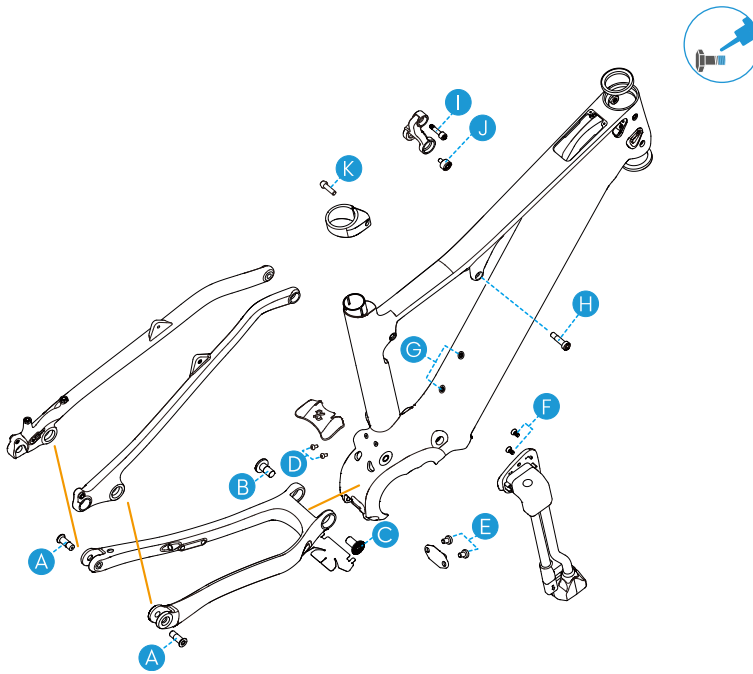

	Pozycja	Ilość	Narzędzie	Moment obrotowy / N·m
A	Śruby przegubu haka ramy	2	H5	15
B	Śruba przegubu głównego (lewa)	1	H6	24
C	Śruba przegubu głównego – prawa	1	H6	20
D	Śruby błotnika	2	H2,5	1.5
E	Śruby mocujące uchwyt przewodu czujnika prędkości	2	H5	1.5
F	Śruby mocujące przewód zasilający Y-splitter	2	H2,5	0.8
G	Śruby mocujące koszyk na bidon	2	H3	1,3–1,5

© 2026 AMFLOW Wszelkie prawa zastrzeżone.

	Pozycja	Ilość	Narzędzie	Moment obrotowy / N·m
H	Śruby mocujące przedni amortyzator	1	H3	15–18
I	Śruba jarzma (górna)	1	H6	10
J	Śruba jarzma (dolna)	1	H6	10–12
K	Śruba obejmy siodła	1	H4	5

- Przed przystąpieniem do montażu upewnij się, że wszystkie powierzchnie styku są czyste i nanieś na gwinty klej do zabezpieczania gwintów.
- Podczas montażu upewnij się, że każda śruba jest dokręcona momentem zgodnym ze specyfikacją. Nadmierne dokręcenie może spowodować odkształcenie elementu złącznego, natomiast zbyt słabe dokręcenie może prowadzić do jego poluzowania.
- W razie potrzeby zapoznaj się z instrukcją producenta, aby sprawdzić specyfikacje śrub elementów innych producentów.

1.4 Lista narzędzi

Poniżej znajduje się lista najczęściej używanych narzędzi wymaganych do montażu i konserwacji.

- Klucze imbusowe: H2, H2,5, H3, H4, H5, H6, H8
- Klucz Torx: T25
- Klucz płaski: 17 mm (do montażu/demontażu osi przelotowej przyczepki)
- Klucz dynamometryczny (1–55 Nm)
- Pompka powietrza z manometrem
- Narzędzie do demontażu i montażu krzyżaka (narzędzia specjalistyczne)
- Narzędzie do demontażu i montażu bieżni dolnego łożyska (narzędzia specjalistyczne)
- Narzędzia łańcuchowe
- Zestaw do prowadzenia przewodów
- Środek zabezpieczający gwinty
- Smar wysokiej jakości

- Niektóre specjalistyczne narzędzia można kupić u autoryzowanego sprzedawcy lub w oficjalnym serwisie klienta.

 © 2026 AMFLOW Wszelkie prawa zastrzeżone.

- Aby uzyskać informacje na temat dedykowanych narzędzi do akcesoriów firm zewnętrznych, zapoznaj się z instrukcją producenta.

© 2026 AMFLOW Wszelkie prawa zastrzeżone.

2 Prowadzenie przewodów

2.1 Prowadzenie przewodów wewnątrz ramy

- Przed przystąpieniem do montażu roweru upewnij się, że wszystkie przewody i linki zostały wcześniej poprowadzone wewnątrz ramy.
- Najlepiej pozostawić wystarczającą długość przewodów hydraulicznych hamulców, aby umożliwić przyszłe regulacje lub przedłużenia.
- Unikaj zginania, załamywania lub przygniatania kabli i przewodów podczas prowadzenia, ponieważ może to spowodować ich uszkodzenie i skrócić okres użytkowania.

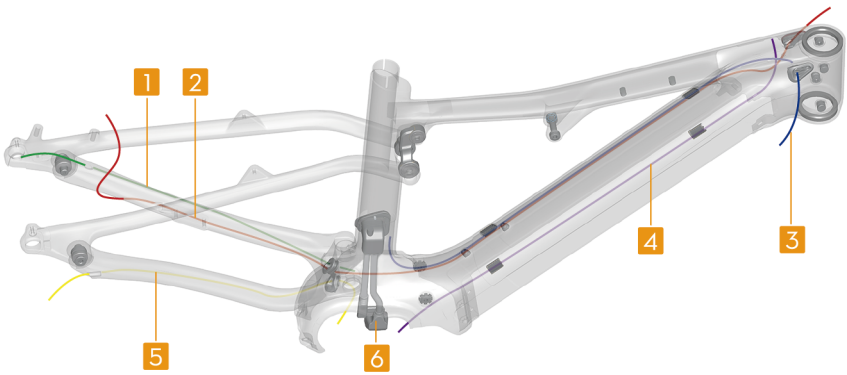

1. Przewód czujnika prędkości
2. Wąż tylnego hamulca hydraulicznego
3. Przewód sztycy podsiodłowej
4. Przewód sterowania
5. Przewód zasilający elektronicznej przerzutki
6. Przewód zasilania w kształcie litery Y

Upewnij się, że przewody i linki wewnątrz ramy są poprowadzone i zamocowane zgodnie z wymaganiami.

- Wewnątrz dolnej rury ramy: Upewnij się, że przewody i linki są ułożone w kolejności pokazanej poniżej. Przed zainstalowaniem akumulatora sprawdź położenie przewodów wewnątrz dolnej rury i upewnij się, że przewody są starannie poprowadzone w prowadnicach kablowych po obu stronach. W przeciwnym razie akumulator może nie być prawidłowo włożony.

© 2026 AMFLOW Wszelkie prawa zastrzeżone.

- Otwory w główce ramy: Upewnij się, że przewody są poprowadzone przez odpowiednie otwory, jak pokazano na rysunku, i unieruchom je za pomocą przelotek kablowych.
- Prowadnica przewodu przy wsporniku dolnym: Poprowadź przewody przez odpowiednie otwory kablowe, jak pokazano na rysunku, aby uniknąć krzyżowania się lub przyciśnięcia przewodów.

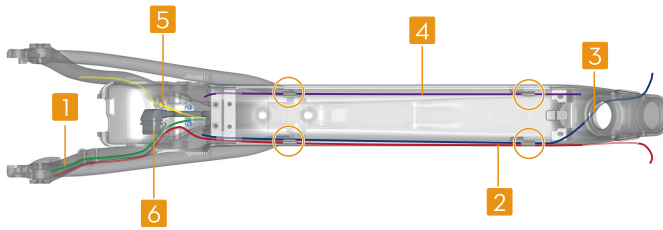

2.2 Okablowanie układu napędowego

⚠
- Upewnij się, że złącza elektryczne są czyste i suche. Nie nakładaj żadnego smaru ani klejów na złącza.
- Podczas podłączania upewnij się, że złącza są prawidłowo wyrównane. Nie wciskaj ich na siłę, aby uniknąć uszkodzeń.

Jednostka napędowa

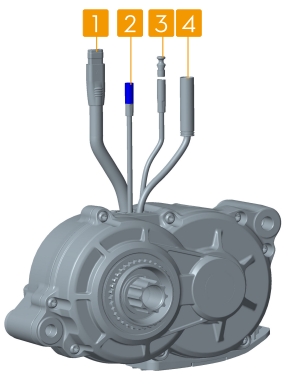

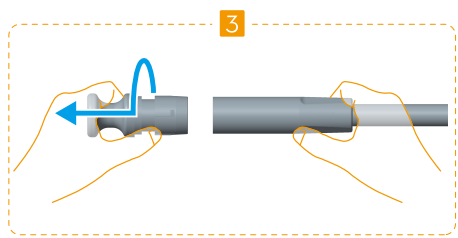

1. Port przewodu zasilania

© 2026 AMFLOW Wszelkie prawa zastrzeżone.

2. Port czujnika prędkości
3. Port rozszerzeń
4. Port przewodu sterowania

Jeśli musisz skorzystać z portu rozszerzeń, ściśnij koniec wtyczki, jak pokazano na rysunku, a następnie wyjmij ją – wykonaj obroty aby ją wyciągnąć. W przeciwnym razie można uszkodzić port.

Wyświetlacz sterowania



1. Port rozszerzeń
2. Port przewodu sterowania

Przewód zasilania w kształcie litery Y



1. Złącze jednostki napędowej
2. Złącze akumulatora

© 2026 AMFLOW Wszelkie prawa zastrzeżone.

3 Układ mechaniczny

3.1 Układ kierowniczy

Zespół sterów

Elementy sterów przedstawiono na rysunku. Jeśli konieczna będzie wymiana, upewnij się, że części zamienne są zgodne z oryginalną specyfikacją zespołu sterów.

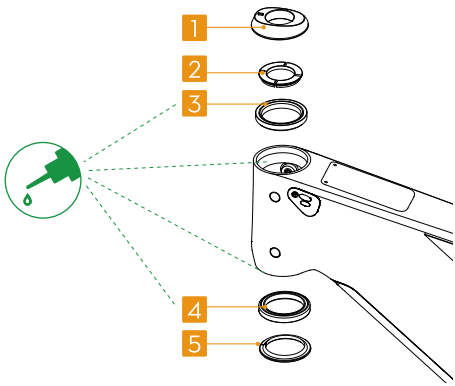

1. Miska sterowa
2. Pierścień dociskowy
3. Górne łożysko sterów
4. Dolne łożysko sterów
5. Bieżnia dolnego łożyska

- Do demontażu i montażu bieżni dolnego łożyska wymagane są specjalne narzędzia. Skonsultuj się z autoryzowanym sprzedawcą lub profesjonalnym sklepem rowerowym.

Mostek i kierownica

Elementy mostka są pokazane na ilustracji. Jeśli konieczna jest wymiana, upewnij się, że części zamienne są zgodne z oryginalną specyfikacją.

© 2026 AMFLOW Wszelkie prawa zastrzeżone.

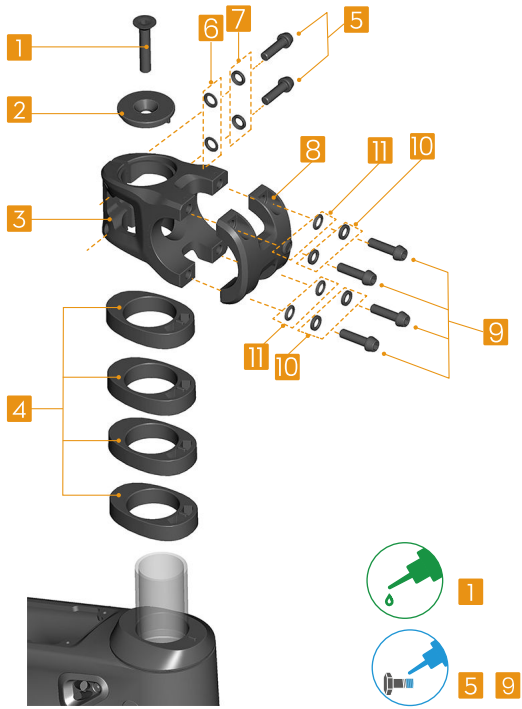

1. Śruba górnej pokrywy mostka
2. Górna pokrywa mostka
3. Mostek
4. Rozpórka mostka
5. Śruba mostka
6. Podkładka wewnętrzna mostka
7. Zewnętrzna podkładka rury
8. Płyta czołowa mostka
9. Śruba płytki czołowej mostka
10. Zewnętrzna podkładka płytki czołowej
11. Wewnętrzna podkładka płytki czołowej

Wymiana wspornika

Każda rama jest dostarczana z fabrycznie zamontowanym krótkim wspornikiem oraz dołączonym długim wspornikiem. Skorzystaj z poniższej tabeli, aby potwierdzić właściwy rozmiar mostka odpowiedni do Twojego wzrostu.

Wysokość	Rozmiar ramy	Zalecany rozmiar wspornika
155–162 cm	S	Krótki
162–175 cm	M	Długi
175–182 cm	L	Krótki

© 2026 AMFLOW Wszelkie prawa zastrzeżone.

Wysokość	Rozmiar ramy	Zalecany rozmiar wspornika
182–190 cm	XL	Długi

Postępuj zgodnie z poniższymi krokami, aby wymienić mostek.

Odwiedź stronę https://www.amflowbikes.com/tl-carbon/video, aby obejrzeć film instruktażowy w celu uzyskania szczegółowych informacji.

1. Poluzuj śrubę górnej pokrywy mostka (H4), a następnie zdejmij tę pokrywę.

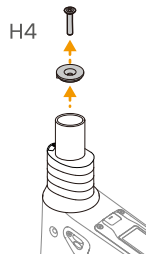

2. Poluzuj śruby mostka (H4), a następnie zdejmij mostek wraz z kierownicą. Następnie poluzuj śruby płytki czołowej mostka (H4) i wyjmij kierownicę z mostka. Przechowuj podkładki w bezpiecznym miejscu, aby ich nie zgubić.

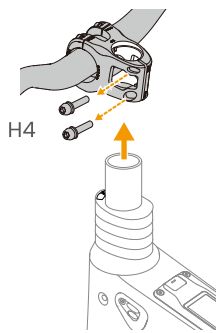

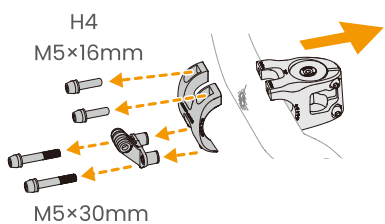

© 2026 AMFLOW Wszelkie prawa zastrzeżone.

3. Wycentruj kierownicę w nowym wsporniku, wyrównując jej znacznik środka ze środkiem wspornika, aby zapewnić symetrię po obu stronach. Obróć kierownicę do żądanej pozycji i kąta.

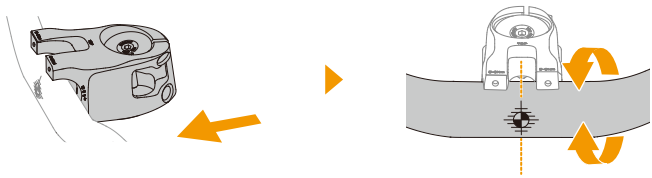

4. Zainstaluj płytkę czołową mostka i wsuń śruby mocujące płytkę. Najpierw dokręć górne śruby płytki czołowej, a następnie dokręć dolne śruby razem z adapterem oświetlenia (H4). Nie zmieniaj kolejności dokręcania.

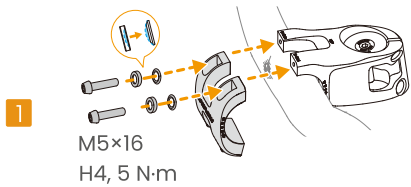

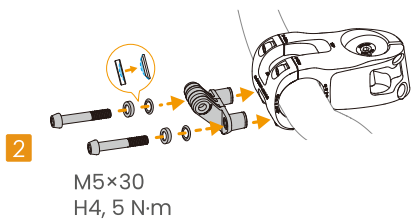

- Podczas montażu światła dolne śruby płytki czołowej muszą mieć wymiary M5×30, aby pasowały do adaptera światła.
- Gdy adapter światła i światło nie są zainstalowane, dolne śruby płytki czołowej muszą mieć wymiary M5×16.

5. Zamontuj wstępnie złożoną kierownicę i mostek na rurze sterowej. Upewnij się, że kołek pozycjonujący na misce sterów jest skierowany do przodu i wyrównany z kołkiem pozycjonującym na mostku. Nie dokręcaj jeszcze śrub mostka.

© 2026 AMFLOW Wszelkie prawa zastrzeżone.

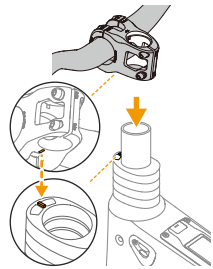

6. Załóż zaślepkę górnej pokrywy mostka i dokręć śrubę górnej pokrywy mostka z określonym momentem obrotowym (H4). Podniesione oznaczenie na pokrywie mostka musi być skierowane do przodu; nie montuj jej odwrotnie.

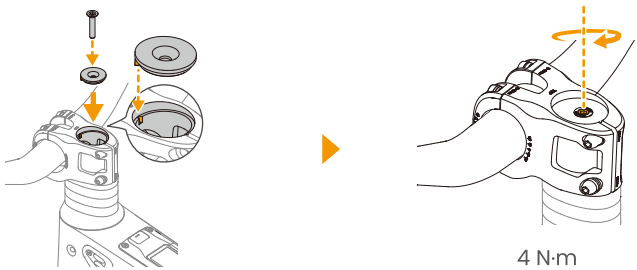

7. Przytrzymaj przednie koło w miejscu i obróć kierownicę tak, aby mostek był w jednej linii z przednim kołem, a następnie dokręć śruby mostka z określonym momentem obrotowym (H4).

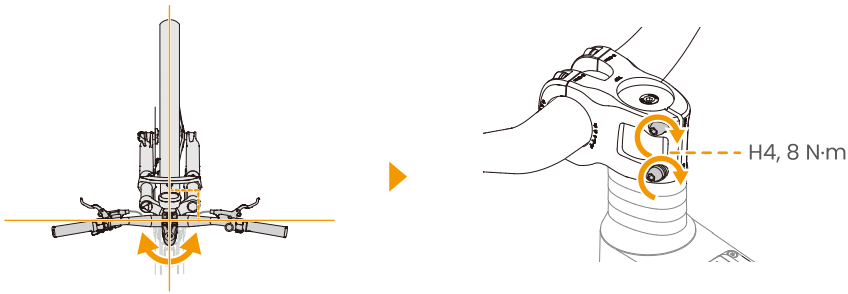

⚠ Wszystkie dostarczone fabrycznie podkładki dystansowe muszą być zamontowane poniżej mostka. Aby obniżyć wysokość mostka, rura sterowa widelca musi zostać przycięta przez autoryzowanego sprzedawcę lub profesjonalny serwis rowerowy.

© 2026 AMFLOW Wszelkie prawa zastrzeżone.

To operacja nieodwracalna, dlatego przed rozpoczęciem cięcia należy dokładnie sprawdzić docelową wysokość.

3.2 Układ napędowy

Mechanizm korbowy

- Upewnij się, że rozmiar tarczy łańcuchowej jest kompatybilny, a interfejs montażowy odpowiedni.
- Do demontażu i montażu pierścienia sprężynującego zabezpieczającego wymagane jest specjalne narzędzie. Jeśli musisz wymienić go samodzielnie, skontaktuj się z autoryzowanym sprzedawcą lub oficjalnym działem obsługi klienta, aby zakupić to narzędzie.

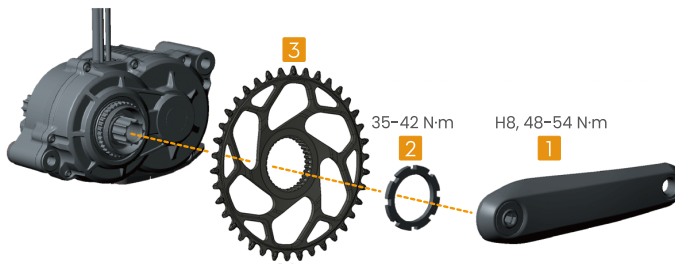

Demontaż

Poluzuj śruby mechanizmu korbowego po obu stronach ①, a następnie zdejmij prawą korbę. Przekręć pierścień sprężynujący zabezpieczający ② w lewo. Usuń łańcuch z tarczy ③ i zdejmij tarczę, a następnie zdemontuj lewą korbę.

⚠ Korby są samowyciągalne. Podczas demontażu nie zdejmuj zewnętrznych zaślepek korby. Użyj narzędzia o odpowiednim rozmiarze, aby poluzować wewnętrzne śruby korby.

Montaż

1. Zamontuj tarczę łańcuchową ③ na trzpieniu obrotowym silnika. Następnie wkręć pierścień sprężynujący zabezpieczający ② na trzpień i dokręć go określonym momentem obrotowym.
2. Umieść łańcuch na tarczy, a następnie zamontuj korby ① i dokręć je określonym momentem obrotowym.

© 2026 AMFLOW Wszelkie prawa zastrzeżone.

Prowadnica łańcucha

Prowadnica łańcucha i płyta montażowa są domyślnie zamontowane na ramie. Wykonaj poniższe kroki, aby wymienić i wyregulować prowadnicę łańcucha.

Prowadnica łańcucha jest częścią oryginalną. Skontaktuj się z autoryzowanym sprzedawcą lub oficjalnym działem obsługi klienta, aby dokonać zakupu.



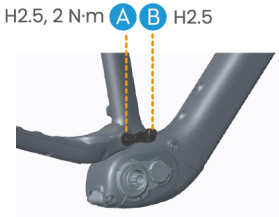

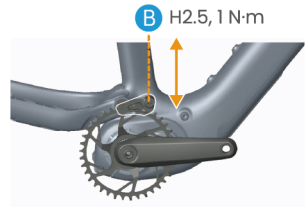

Demontaż

Przed demontażem prowadnicy łańcucha zdejmij korbę i tarczę łańcuchową zgodnie z instrukcjami zamieszczonymi w części „Mechanizm korbowy". Poluzuj śrubę prowadnicy łańcucha (B), a następnie zdejmij prowadnicę. Jeśli musisz zdjąć zarówno prowadnicę łańcucha, jak i jej płytę montażową, poluzuj śrubę tej płyty (A), a następnie zdejmij oba elementy.

Montaż

1. Zamontuj prowadnicę łańcucha w otworze płyty montażowej, wsuń śrubę (B) i lekko ją dokręć.
2. Zamontuj płytę montażową prowadnicy łańcucha, jak pokazano na rysunku. Dostosuj kąt, a następnie wsuń śrubę (A) i dokręć ją określonym momentem obrotowym.
3. Po zamontowaniu tarczy łańcuchowej zgodnie z instrukcjami zamieszczonymi w odpowiedniej części wyreguluj kąt prowadnicy łańcucha w taki sposób, aby jej dolny łuk leżał współśrodkowo z tarczą. Następnie wyreguluj wysokość prowadnicy łańcucha w zależności od rozmiaru tarczy łańcuchowej i dokręć śrubę (B) zalecanym momentem obrotowym.

Łańcuch

Przegląd

- Użyj odpowiedniego wskaźnika, aby sprawdzić zużycie łańcucha. Jeśli łańcuch jest nadmiernie zużyty, niezwłocznie go wymień.

© 2026 AMFLOW Wszelkie prawa zastrzeżone.

- Sprawdź łańcuch pod kątem korozji, odkształcenia i uszkodzenia.
- Upewnij się, że łańcuch ma odpowiednie napięcie i porusza się płynnie.

Konserwacja

- Regularnie czyść łańcuch przy użyciu dedykowanego odtłuszczacza, aby usunąć brud i zanieczyszczenia.
- Po wyczyszczeniu i całkowitym wyschnięciu nałóż odpowiednią ilość smaru na łańcuch i wytrzyj z powierzchni nadmiar.
- Szybko wyczyść łańcuch po jeździe w błocie lub wodzie, aby zapobiec przyspieszonemu zużyciu.

Nie obracaj korby wstecz podczas czyszczenia i smarowania łańcucha. W przeciwnym razie napęd i akumulator mogą ulec uszkodzeniu.

Elektroniczny system zmiany przełożeń

- Sprawdź, czy manetki zmiany przełożeń działają prawidłowo i czy przyciski reagują.
- Przetestuj działanie systemu zmiany przełożeń, aby zapewnić płynne działanie bez nietypowych odgłosów.
- Po każdych 300 km jazdy sprawdź, czy śruba mocująca przerzutkę i nakrętka kasety są dokręcone z określonym momentem.
- Wyczyść kasetę i tylną przerzutkę za pomocą szczotki z miękkim włosiem oraz odtłuszczacza przeznaczonego do rowerów, aby usunąć brud i osad.

Jeśli klatka tylnej przerzutki ulegnie wygięciu w wyniku uderzenia (co pogarsza precyzję zmiany przełożeń), natychmiast przerwij jazdę i skontaktuj się z autoryzowanym sprzedawcą lub producentem części w celu uzyskania pomocy.

Precyzyjna regulacja tylnej przerzutki

Jeśli zmiana przełożeń nie jest płynna lub podczas jazdy pojawiają się nietypowe odgłosy z napędu, wyreguluj tylną przerzutkę za pomocą wyświetlacza sterującego.

Przesuń palcem w górę na wyświetlaczu i przejdź do **Ustawienia ogólne** > **Kalibracja** > **Elektroniczna kalibracja tylnej przerzutki**, a następnie użyj funkcji **Precyzyjne ustawienie pozycji**, aby dokładnie wyregulować tylną przerzutkę. Po zakończeniu wróć do poprzedniego menu, aby zapisać ustawienia.

Zaleca się regulację przerzutki przez autoryzowany sklep lub profesjonalny serwis rowerowy, aby zapewnić prawidłową zmianę przełożeń i bezpieczeństwo jazdy.

 © 2026 AMFLOW Wszelkie prawa zastrzeżone.

3.3 Układ hamulcowy

⚠ • Układ hamulcowy ma kluczowe znaczenie dla bezpieczeństwa jazdy. Jeśli zauważysz spadek siły hamowania, nietypowe odgłosy lub inne nieprawidłowości, natychmiast przerwij jazdę i skontroluj układ.

• Serwisowanie układu hamulcowego wymaga specjalistycznych narzędzi i wiedzy fachowej. Postępuj zgodnie z instrukcjami producenta lub zleć wykonanie konserwacji autoryzowanemu sprzedawcy bądź profesjonalnemu serwisowi rowerowemu.

• W przypadku nowych rowerów lub po wymianie tarcz albo klocków hamulcowych układ musi się prawidłowo dotrzeć. Szczegółowe procedury opisano w instrukcjach producenta.

Przegląd

- Przetestuj przedni i tylny hamulec w bezpiecznym, otwartym miejscu, aby sprawdzić, czy siła hamowania jest wystarczająca.
- Ściśnij dźwignie hamulcowe, aby sprawdzić, czy przesunięcie jest prawidłowe. Jeśli przesunięcie dźwigni hamulca jest zbyt duże lub wyczuwalny jest wyraźny spadek siły hamowania, konieczna może być wymiana klocków hamulcowych lub oznacza to, że w układzie hydraulicznym wycieka płyn. Zapoznaj się z instrukcjami producenta dotyczącymi profesjonalnej naprawy.
- Sprawdź, czy dźwignie hamulcowe wracają płynnie i nie zacinają się.
- Sprawdź hydrauliczne przewody hamulcowe pod kątem uszkodzeń, wycieków płynu lub zużycia. Niezwłocznie je wymień, jeśli zostaną stwierdzone jakiekolwiek nieprawidłowości.
- Sprawdź, czy śruby mocujące zaciski hamulcowe są dobrze dokręcone i czy nie są poluzowane.
- Obróć koła, aby sprawdzić, czy odstęp między tarczami a klockami hamulcowymi jest równomierny oraz czy koła obracają się swobodnie, nie ocierają się i nie hamują.

Konserwacja

⚠ Nie stosuj środków smarnych, inhibitorów rdzy ani innych oleistych substancji na tarczach lub klockach hamulcowych. W razie zanieczyszczenia skontaktuj się z autoryzowanym sprzedawcą lub profesjonalnym serwisem rowerowym w celu czyszczenia lub wymiany.

- Regularnie sprawdzaj i czyść wnętrze zacisków hamulcowych, aby usunąć nagromadzony kurz i brud.

© 2026 AMFLOW Wszelkie prawa zastrzeżone.

- Okresy serwisowania i procedury dotyczących układu hamulcowego podane są w instrukcjach producenta.

3.4 Koła i opony

Wymiana tylnego koła

Przed zamontowaniem koła 29 cali zdejmij tylny błotnik i tylny bagażnik.

Demontaż

1. Owiń łańcuch wokół najmniejszej zębatki kasety. Obróć klatkę przerzutki do przodu i naciśnij przycisk trybu klatki, aby ustawić ją w trybie otwartym.
2. Usuń oś przelotową (H6), a następnie zdejmij tylne koło.

Montaż

1. Załóż łańcuch na najmniejszą zębatkę kasety i zamontuj ponownie tylne koło. Włóż oś przelotową i wstępnie dokręć ją, wykonując 2–3 obroty.
2. Obróć kasetę przerzutki do przodu, aby przywrócić ją do pierwotnej pozycji, a następnie dokręć oś przelotową z określonym momentem obrotowym. (H6, 10 Nm)

Aktualizowanie informacji o urządzeniu

Po wymianie tylnego koła na inny rozmiar zaktualizuj informacje o urządzeniu, aby umożliwić dokładne obliczanie prędkości.

Otwórz Aplikacja Avinox Ride, kliknij szczegóły urządzenia, wybierz rozmiar tylnego koła i dotknij opcji **Zapisz**, aby zaktualizować informacje.

Konserwacja

- Wykonuj przegląd i niezbędną konserwację kół po każdej jeździe długodystansowej lub jeździe w trudnych warunkach albo w deszczu.
- W razie stwierdzenia nieprawidłowości zleć kontrolę i naprawę koła autoryzowanemu sprzedawcy lub profesjonalnemu serwisowi rowerowemu.

- Sprawdź opony pod kątem uszkodzeń lub zużytych obszarów.
- Sprawdź ciśnienie w oponach i napompuj je do zalecanej wartości w zależności od wagi rowerzysty.
- Sprawdź opony pod kątem wbitych ciał obcych. Usuń je niezwłocznie po wykryciu.

 © 2026 AMFLOW Wszelkie prawa zastrzeżone.

- Sprawdź, czy szprychy nie są poluzowane ani uszkodzone, oraz upewnij się, że ich naciąg jest równomierny. W razie wykrycia jakichkolwiek problemów udaj się do profesjonalnego serwisu rowerowego w celu wykonania regulacji.
- Sprawdź obręcze pod kątem odkształceń, pęknięć lub innych uszkodzeń.
- Sprawdź, czy koła obracają się płynnie oraz czy nie występuje bicie lub nietypowe odgłosy.
- Smaruj i konserwuj piastę co sześć miesięcy. Czynności te powinien wykonać autoryzowany sprzedawca lub profesjonalny serwis rowerowy.

3.5 Rama

Przegląd

- Dokładnie sprawdź ramę po każdej długodystansowej jeździe, jeździe w trudnych warunkach lub zderzeniu.
- W razie wykrycia nieprawidłowości natychmiast przerwij jazdę i skontaktuj się z autoryzowanym sprzedawcą lub profesjonalnym sklepem rowerowym w celu przeprowadzenia przeglądu.

Przegląd zewnętrzny

- Sprawdź ramę pod kątem pęknięć, wgnieceń i śladów uszkodzeń.
- Sprawdź spawy ramy i punkty połączenia pod kątem pęknięć, odkształceń lub rdzy.
- Sprawdź powłokę pod kątem zarysowań i złuszczeń.

Przegląd elementów wewnętrznych

- Sprawdzaj wnętrze ramy co sześć miesięcy pod kątem pęknięć lub innych nieprawidłowości.
- Sprawdź, czy z wnętrza ramy nie dochodzą żadne nietypowe odgłosy.

Przegląd punktów połączenia

- Upewnij się, że punkty połączenia między ramą a widelcem, tylnym amortyzatorem, tylnymi widełkami oraz innymi elementami są stabilne.
- Sprawdź, czy śruby w okolicy wspornika są prawidłowo dokręcone.
- Sprawdź, czy śruby przegubu na górnych i tylnych widełkach są dokręcone określonym momentem.

© 2026 AMFLOW Wszelkie prawa zastrzeżone.

Czyszczenie i konserwacja

- Regularnie czyść powierzchnię ramy, aby usunąć błoto, smar i brud. Po zakończeniu czyszczenia wytrzyj ramę do sucha miękką ściereczką, aby zapobiec rdzewieniu spowodowanemu pozostałą wilgocią.
- Regularnie sprawdzaj i zabezpieczaj obszary o dużym zużyciu, takie jak dolne widełki.

3.6 System rury podsiodłowej

Regulacja głębokości wsunięcia sztycy podsiodłowej

Zarówno rama, jak i sztyca podsiodłowa mają określone wymagania dotyczące głębokości wsunięcia. Niespełnienie tych wymagań może spowodować uszkodzenie ramy i sztycy.

- **Maksymalna głębokość wsunięcia**

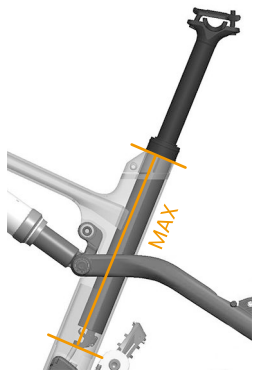

Rozmiar ramy	S/M	L/XL
Skok sztycy podsiodłowej w mm	150	170
Maksymalna głębokość wsunięcia w mm	250	270

⚠ Podczas wymiany sztycy podsiodłowej nie wciskaj jej na siłę. Nie przekraczaj maksymalnej głębokości wsunięcia, aby uniknąć uszkodzenia wewnętrznych elementów ramy.

- **Minimalna głębokość wsunięcia**

  Sztyca podsiodłowa ma określoną minimalną głębokość wsunięcia. Musi zostać wsunięta na tyle głęboko, aby znacznik minimalnego wsunięcia przestał być widoczny.

© 2026 AMFLOW Wszelkie prawa zastrzeżone.

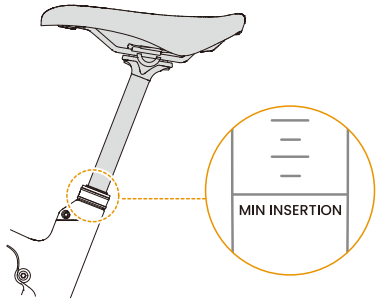

Wykonaj poniższe czynności, aby wyregulować głębokość wsunięcia.

Odwiedź stronę https://www.amflowbikes.com/tl-carbon/video, aby obejrzeć film instruktażowy w celu uzyskania szczegółowych informacji.



1. Poluzuj śrubę zacisku siodełka.
2. Ostrożnie unieś sztycę podsiodłową do góry, jednocześnie wprowadzając linkę sztycy do otworu kablowego w rurze sterowej, aby zapobiec jego rozłączeniu lub uszkodzeniu.
3. Po ustawieniu sztycy na odpowiedniej wysokości dokręć śrubę zacisku z określonym momentem obrotowym.

- Jeśli sztyca zostanie wsunięta zbyt głęboko, rama i linka sztycy mogą ulec uszkodzeniu, a sama sztyca może w rezultacie działać nieprawidłowo.
- Jeśli danej wysokości nie da się ustawić przy zachowaniu maksymalnej głębokości wsunięcia, sztycę podsiodłową należy wymienić na model o innej długości.
- Po regulacji skręć kierownicą z boku na bok, aby sprawdzić, czy długość linki sztycy jest wystarczająca. Jeśli przewód jest za krótki, aby umożliwić obrót kierownicy, wymień go na dłuższy.

© 2026 AMFLOW Wszelkie prawa zastrzeżone.

Regulacja przesuwu sztycy podsiodłowej

Użyj dołączonych podkładek ograniczających przesuw, aby wyregulować maksymalną wysokość wysunięcia sztycy podsiodłowej.

Odwiedź stronę https://www.amflowbikes.com/tl-carbon/video, aby obejrzeć film instruktażowy w celu uzyskania szczegółowych informacji.

1. Przytrzymaj wciśniętą dźwignię sztycy, aby wysunąć sztycę z jej najniższego położenia mniej więcej o łączną wysokość podkładek, które mają zostać zamontowane, a następnie zwolnij dźwignię, aby zablokować sztycę w tym położeniu.

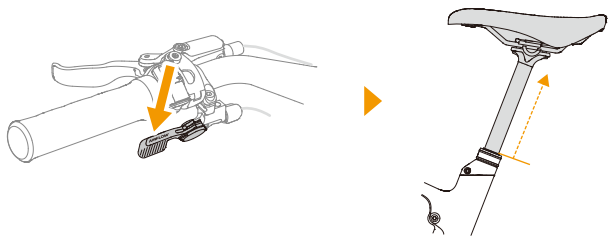

2. Obróć pierścień w kierunku przeciwnym do ruchu wskazówek zegara, aby go poluzować, a następnie przesuń go w górę wzdłuż wewnętrznej rury.

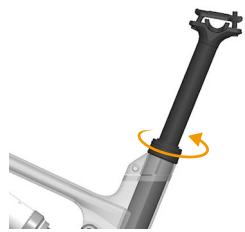

3. Delikatnie naciśnij dźwignię sztycy ponownie, aby nieznacznie unieść sztycę, wypychając nylonową tuleję z zewnętrznej rury, a następnie usuń tuleję.

   ⚠ Nie naciskaj dźwigni z dużą siłą, ponieważ może to spowodować całkowite wysunięcie wewnętrznej rury.

4. Wybierz podkładki ograniczające skok o żądanej wysokości i nasuń je na wewnętrzną rurę. Podkładki dystansowe można w razie potrzeby układać jedną na drugiej.
5. Wyrównaj podkładki ze szczeliną i wsuń je z powrotem do zewnętrznej rury, następnie przesuń obejmę w dół i obróć ją zgodnie z ruchem wskazówek zegara, aby ją zacisnąć.

© 2026 AMFLOW Wszelkie prawa zastrzeżone.

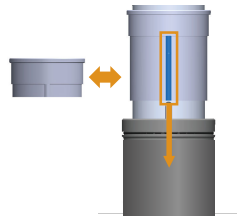

6. Naciśnij dźwignię sztycy regulowanej i upewnij się, że całkowicie wysunięta wysokość spełnia Twoje wymagania.

Regulacja napięcia linki sztycy podsiodłowej

Pokrętło regulacji znajdujące się przy dźwigni sztycy podsiodłowej można wykorzystać do regulacji napięcia linki, a tym samym zmiany prędkości działania sztycy. Zaleca się przeprowadzanie regularnych przeglądów.

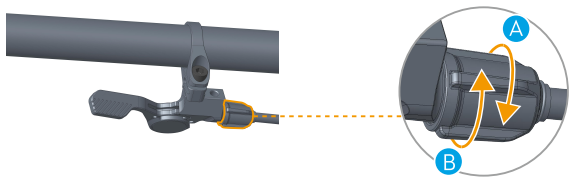

1. Sprawdź działanie sztycy podsiodłowej:
   - Jeśli sztyca podsiodłowa nie reaguje po naciśnięciu dźwigni lub porusza się nienaturalnie wolno, oznacza to zbyt małe napięcie linki, które należy zwiększyć.
   - Jeśli sztyca podsiodłowa samoczynnie się wysuwa bez użycia dźwigni lub opada pod ciężarem rowerzysty, napięcie linki jest zbyt duże i należy je zmniejszyć.
2. Dostosuj odpowiednio napięcie linki:
   - Zwiększanie napięcia: Przekręć pokrętło regulacji w lewo (A).
   - Zmniejszanie napięcia: Przekręć pokrętło regulacji w prawo (B).
3. Po dokonaniu regulacji kilkakrotnie przesuń sztycę podsiodłową przez cały skok, naciskając dźwignię. Upewnij się, że sztyca podsiodłowa reaguje natychmiast po naciśnięciu dźwigni i utrzymuje swoją pozycję w sposób stabilny w dowolnym punkcie po zwolnieniu dźwigni. Jeśli reakcja nie jest zgodna z oczekiwaniami, kontynuuj precyzyjną regulację za pomocą pokrętła regulacji, aż do uzyskania prawidłowego działania.

© 2026 AMFLOW Wszelkie prawa zastrzeżone.

Jeśli sztyca podsiodłowa nadal nie działa prawidłowo po dokonaniu regulacji, zaleca się przegląd roweru w profesjonalnym serwisie.

Regulacja pozycji i nachylenia siodełka

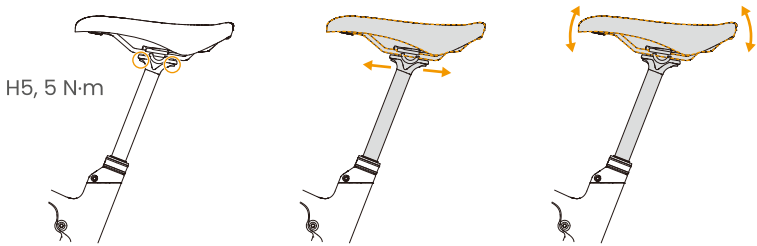

1. Naciśnij i przytrzymaj dźwignię sztycy teleskopowej, aby unieść sztycę na odpowiednią wysokość.
2. Poluzuj o kilka obrotów przednią i tylną śrubę zacisku siodełka.
3. **Regulacja pozycji przód-tył**: Przesuń siodełko do przodu lub do tyłu do żądanej pozycji.
4. **Regulacja nachylenia**: Naprzemiennie poluzuj jedną śrubę i dokręć drugą, aby pochylić siodełko pod żądanym kątem.
   - Poluzuj przednią śrubę i dokręć tylną: czubek siodełka unosi się.
   - Poluzuj tylną śrubę i dokręć przednią: czubek siodełka opada.
5. Po regulacji upewnij się, że szyny siodełka są całkowicie osadzone w rowkach szyn górnej i dolnej płytki zaciskowej. Następnie dokręć naprzemiennie przednią i tylną śrubę do określonego momentu.

3.7 Wymiana linki wewnętrznej

- Zaleca się, aby wymianę linki wewnętrznej przeprowadzał autoryzowany sprzedawca lub profesjonalny serwis rowerowy. Nieprawidłowe poprowadzenie może spowodować zużycie linki lub pogorszyć prowadzenie roweru.
- Jeżeli podczas wymiany linki wewnętrznej konieczne będzie zdemontowanie jednostki napędowej lub akumulatora, zapoznaj się ze szczegółowymi instrukcjami w części Układ napędowy.
- Podczas wymiany ściśle przestrzegaj schematu zamieszczonego w części #unique_27, aby zapobiec zaplątaniu się linek wewnątrz ramy.

© 2026 AMFLOW Wszelkie prawa zastrzeżone.

- Aby uzyskać instrukcje dotyczące wymiany i regulacji przewodów hydraulicznych hamulców oraz linki sztycy podsiodłowej, zapoznaj się z instrukcjami producenta części.
- Aby wymienić linkę sztycy podsiodłowej, poluzuj śrubę zaciskową (A) na dźwigni sztycy. Po wymianie dokręć śrubę określonym momentem obrotowym, jak pokazano na schemacie.

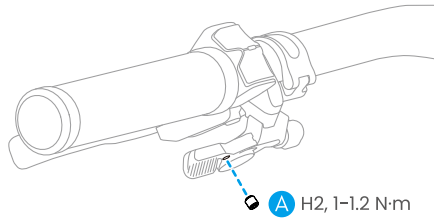

© 2026 AMFLOW Wszelkie prawa zastrzeżone.

4 System napędowy

4.1 Jednostka napędowa

Osłona jednostki napędowej

Postępuj zgodnie z poniższymi krokami, aby w razie potrzeby wymienić osłonę jednostki napędowej.

1. Poluzuj śruby (A,B) i zdejmij osłonę jednostki napędowej ①.
2. Zamontuj nową osłonę na ramie, a następnie włóż i dokręć śruby (A, B) do określonego momentu.

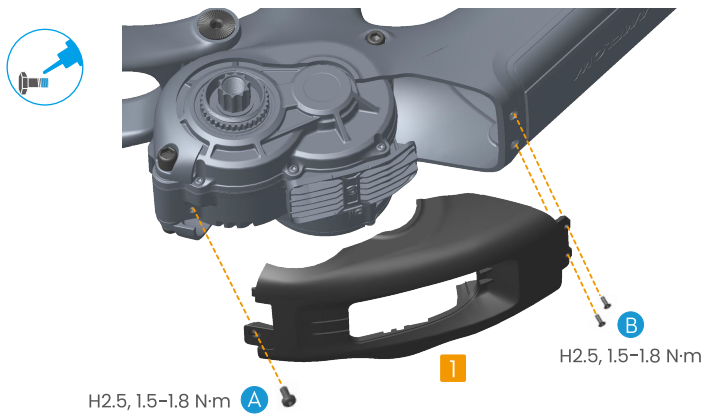

Jednostka napędowa

Zanim rozpoczniesz, upewnij się, że poniższe komponenty zostały usunięte:

- Osłona jednostki napędowej

© 2026 AMFLOW Wszelkie prawa zastrzeżone.

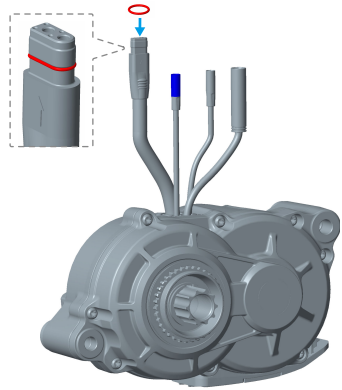

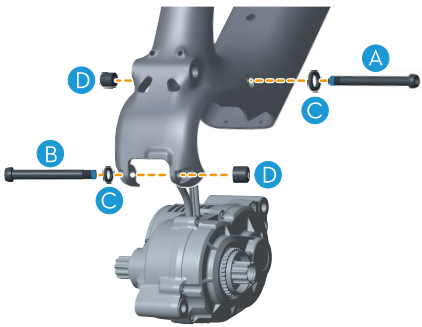

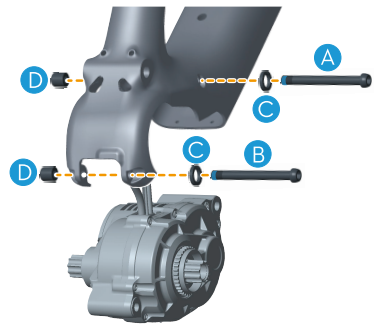





	Pozycja	Ilość	Narzędzie	Moment obrotowy / N·m
A	Śruba mocująca jednostki napędowej (długa)	1	H6	/
B	Śruba mocująca jednostki napędowej (krótka)	1	H6	/
C	Podkładki dystansowe do mocowania jednostki napędowej	4	/	/
D	Nakrętki montażowe jednostki napędowej	2	H8	20–22

© 2026 AMFLOW Wszelkie prawa zastrzeżone.

- Dolną śrubę montażową (B) można włożyć i dokręcić z dowolnej strony ramy, aby zamontować jednostkę napędową.
- Przed montażem upewnij się, że rozróżniasz pozycje montażowe dla długich i krótkich śrub. Nieprawidłowe włożenie śrub uniemożliwi montaż.
- Zestaw podkładek dystansowych do montażu jednostki napędowej (C) zawiera dwie podkładki ząbkowane. Przymocuj rozpórki, wyrównując duże ząbkowania, jak pokazano na rysunku, a następnie załóż je na śrubę.
- Po włożeniu śrub nałóż środek zabezpieczający na odsłonięte gwinty, a następnie załóż nakrętki montażowe jednostki napędowej i dokręć je.
- Podczas demontażu lub montażu jednostki napędowej użyj jednego klucza do przytrzymania śruby, a drugiego klucza do obracania nakrętki.

4.2 Akumulator

Montaż i demontaż głownego akumulatora

Montaż

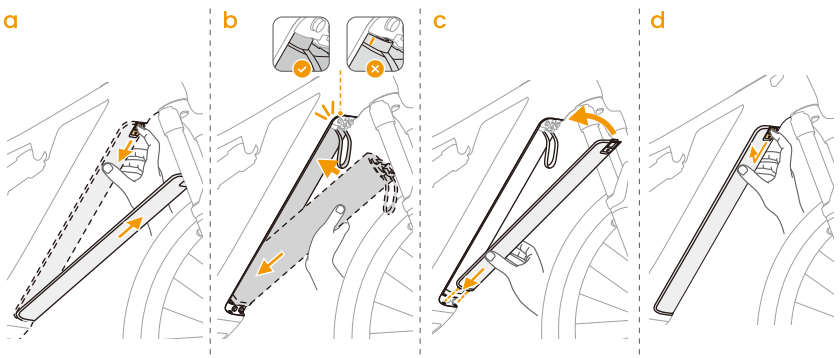

- Wsuń akumulator zdecydowanym ruchem, aż usłyszysz dwa wyraźne kliknięcia, a następnie upewnij się, że znacznik wyrównania na akumulatorze nie jest już widoczny. Oznacza to, że akumulator jest prawidłowo zamocowany.
- Upewnij się, że zatrzask jest całkowicie zablokowany podczas montażu dolnej płyty ramy.
- Po jeździe pamiętaj, aby oczyścić zatrzask na osłonie dolnej rury, aby zapobiec gromadzeniu się błota i piasku, co może powodować problemy z zatrzaśnięciem.

© 2026 AMFLOW Wszelkie prawa zastrzeżone.

Zdejmowanie

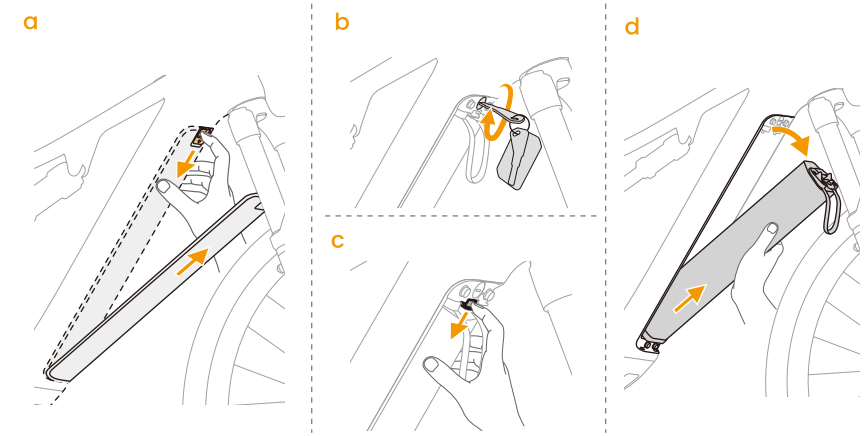

Montaż i demontaż dodatkowego akumulatora (Akumulator Avinox RS480)

- Przy pierwszym użyciu dodatkowego akumulatora wymagana jest aktywacja. Po zainstalowaniu akumulatora włącz wyświetlacz sterowania i postępuj zgodnie z instrukcjami w aplikacji, aby zakończyć aktywację.
- Przed zainstalowaniem Akumulator Avinox RS480 jako dodatkowego akumulatora zdejmij pięć śrub, aby odłączyć pasek i zatrzask przy przycisku zasilania.

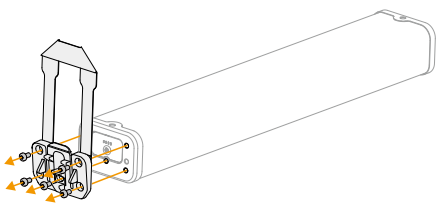

- Przedstawiony zestaw montażowy i przewód połączeniowy służą wyłącznie do celów ilustracyjnych. Rzeczywisty wygląd produktów może się różnić.

1. Usuń koszyk na bidon. Użyj śrub od koszyka na bidon, aby przymocować komorę akumulatora do dolnej rury ramy.

© 2026 AMFLOW Wszelkie prawa zastrzeżone.

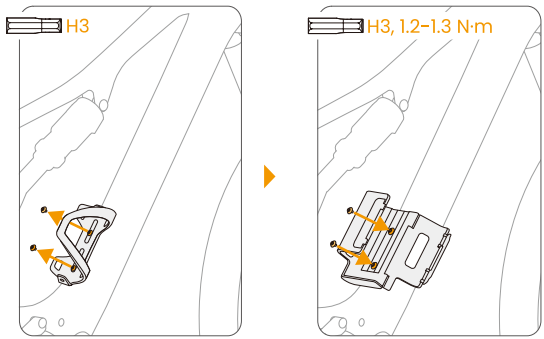

2. Zamontuj opaskę mocującą po stronie przycisku zasilania akumulatora.

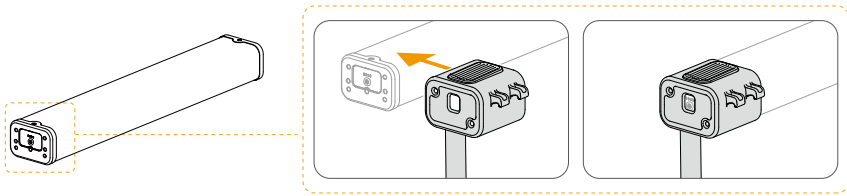

3. Podłącz przewód połączeniowy do portu ładowania akumulatora.

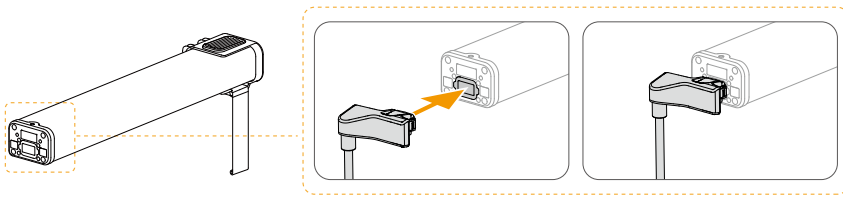

4. Wsuwaj dodatkowy akumulator do komory od strony napędu ramy, a następnie zamknij komorę, aż zatrzask wskoczy na swoje miejsce. Owiń opaskę mocującą wokół dolnej rury ramy i zabezpiecz.

© 2026 AMFLOW Wszelkie prawa zastrzeżone.

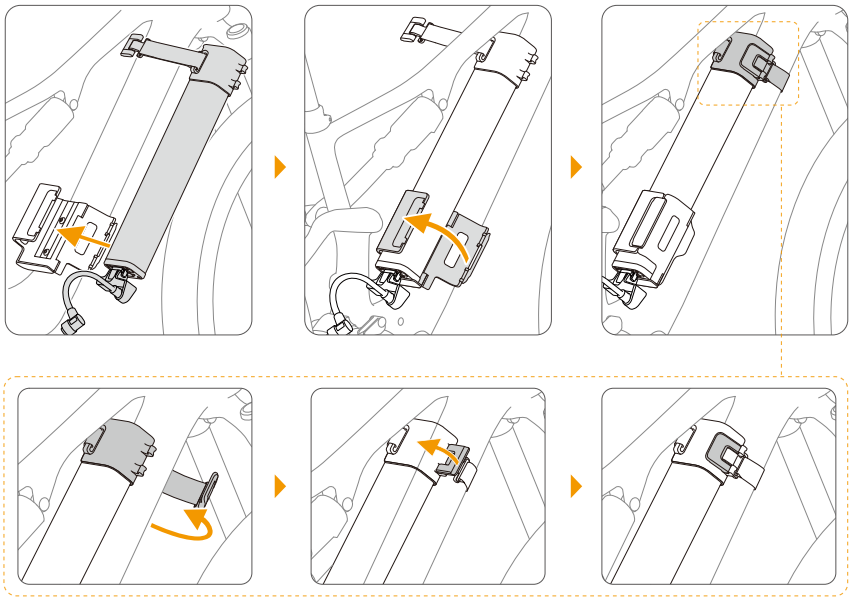

5. Otwórz osłonę portu ładowania w rowerze i podłącz kabel.

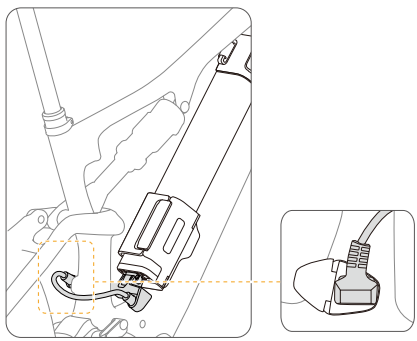

- Wykonaj czynności w odwrotnej kolejności niż przy demontażu.
- Zawsze wyłączaj system napędowy przed zamontowaniem lub wyjęciem dodatkowego akumulatora.

Przewód zasilający typu Y-splitter

Zanim rozpoczniesz, upewnij się, że poniższe komponenty zostały usunięte:

© 2026 AMFLOW Wszelkie prawa zastrzeżone.

- Akumulator
- Osłona jednostki napędowej
- Jednostka napędowa

Zdejmowanie

1. Usuń śruby mocujące przewód zasilający.

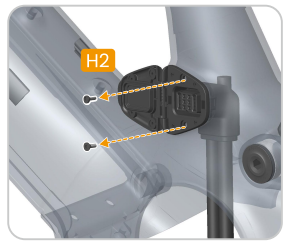

2. Użyj narzędzia, aby podważyć obie strony pomarańczowego klipsa ① mocującego złącze akumulatora, a następnie wyjmij złącze akumulatora ②.

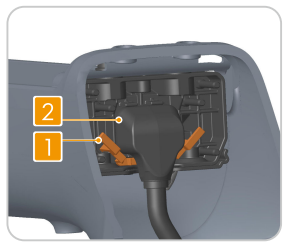

3. Wyciągnij przewód zasilający typu Y-splitter z otworu portu ładowania w ramie.

Montaż

1. Poprowadź nowy przewód zasilający przez otwór portu ładowania w ramie, wyrównaj go z otworami pozycjonującymi, a następnie dokręć śruby do określonego momentu.



© 2026 AMFLOW Wszelkie prawa zastrzeżone.

2. Ustaw pomarańczowy klips ①, nie zatrzaskując go. Dociśnij złącze akumulatora ②, aż będzie całkowicie osadzone, a następnie zatrzaśnij obie strony pomarańczowego klipsa w dół, aby zablokować akumulator w miejscu.

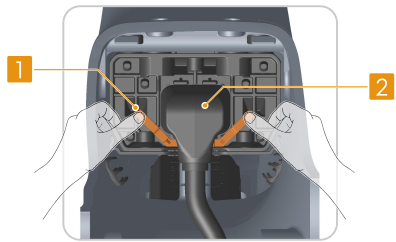

3. Przed podłączeniem przewodu zasilającego typu Y do portu jednostki napędowej załóż tuleję (B) na złącze przewodu zasilającego typu Y (A). Upewnij się, że oznaczenia strzałek na złączu (A) i złączu jednostki napędowej (C) są prawidłowo wyrównane po tej samej stronie. Wsuń złącze (C) w tuleję (B).



Blokada akumulatora

Zanim rozpoczniesz, upewnij się, że poniższe komponenty zostały usunięte:

- Akumulator

Zdejmowanie

Usuń śruby mocujące zamek, a następnie wyjmij zamek.

© 2026 AMFLOW Wszelkie prawa zastrzeżone.

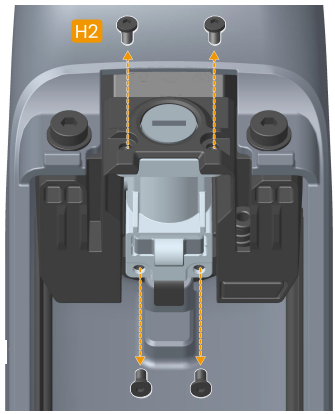

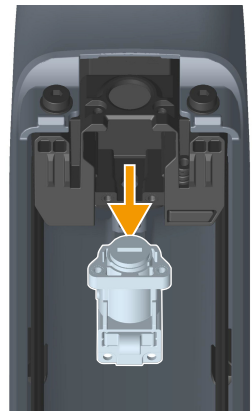

Montaż

Zamontuj nową blokadę w odpowiednim miejscu w uchwycie akumulatora, a następnie dokręć śruby do określonego momentu obrotowego w kolejności pokazanej na rysunku.

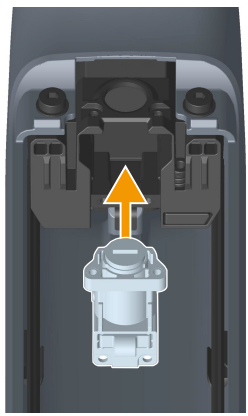

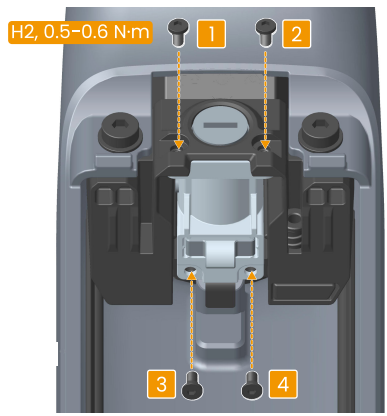

Uchwyt akumulatora

Zanim rozpoczniesz, upewnij się, że poniższe komponenty zostały usunięte:

- Akumulator
- Osłona jednostki napędowej
- Jednostka napędowa
- Przewód zasilający typu Y-splitter

© 2026 AMFLOW Wszelkie prawa zastrzeżone.

- Blokada akumulatora

Zdejmowanie

1. Usuń śruby i podkładki mocujące uchwyt akumulatora.

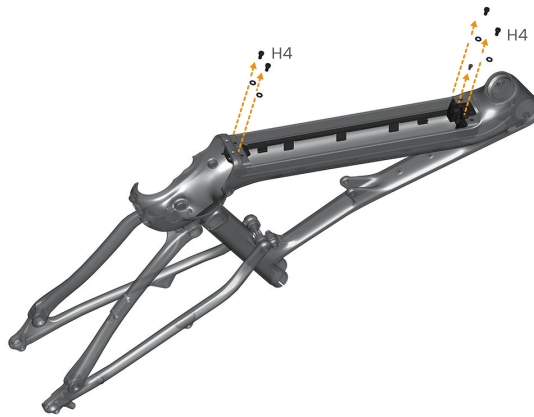

2. Usuń uchwyt akumulatora z położenia montażowego jednostki napędowej.



Montaż

1. Wsuń nowy uchwyt akumulatora do rury dolnej od strony miejsca montażu jednostki napędowej.

© 2026 AMFLOW Wszelkie prawa zastrzeżone.



2. Wyrównaj uchwyt akumulatora z otworami pozycjonującymi w ramie, a następnie dokręć śruby do określonego momentu obrotowego w kolejności pokazanej na rysunku.

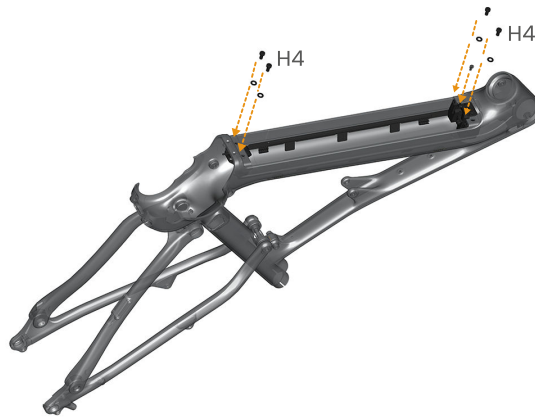

4.3 Wyświetlacz sterowania

Wyświetlacz sterowania

Zdejmij/zamontuj wyświetlacz sterowniczy, jak pokazano na rysunku.

 © 2026 AMFLOW Wszelkie prawa zastrzeżone.

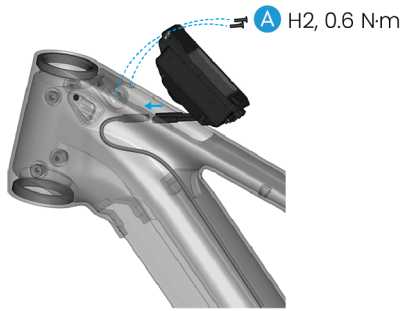

Przewód sterowania

Zanim rozpoczniesz, upewnij się, że poniższe komponenty zostały usunięte:

- Akumulator
- Wyświetlacz sterowania
- Jednostka napędowa
- Przewód zasilający typu Y-splitter
- Blokada akumulatora
- Uchwyt akumulatora



© 2026 AMFLOW Wszelkie prawa zastrzeżone.

1. Wyciągnij przewód sterowania z ramy.
2. Poprowadź nowy przewód sterowania do rury dolnej przez miejsce mocowania wyświetlacza sterującego, jak pokazano na ilustracji. Przewód musi zostać schowany w prowadnicy kablowej.
3. Zamontuj ponownie wszystkie zdemontowane elementy w odwrotnej kolejności i upewnij się, że przewód sterowania jest prawidłowo podłączony do wyświetlacza sterującego oraz do jednostki napędowej.
4. Po zakończeniu montażu sprawdź, czy wyświetlacz sterowniczy włącza się prawidłowo.

4.4 Kontroler bezprzewodowy

Wymiana baterii w kontrolerze

Wskaźnik kontrolera bezprzewodowego będzie migał na czerwono, gdy poziom naładowania baterii będzie zbyt niski. Postępuj zgodnie z ilustracjami, aby wymienić baterię.

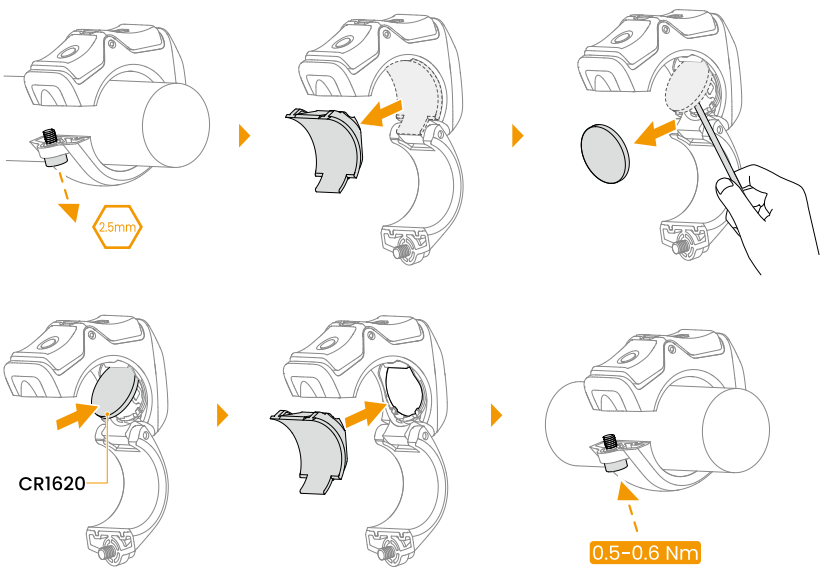

⚠ • Nie używaj metalowych narzędzi do wyjmowania baterii, ponieważ może to spowodować zwarcie.

© 2026 AMFLOW Wszelkie prawa zastrzeżone.

- Pamiętaj, aby po wielokrotnym demontażu wyczyścić powierzchnię montażową oraz śruby, aby zapobiec powstawaniu nietypowych odgłosów podczas montażu i demontażu.

Wymiana kontrolera

Jeśli musisz wymienić kontroler bezprzewodowy, po zamontowaniu go koniecznie sparuj nowe urządzenie z układem napędowym.

Aby podłączyć nowy kontroler bezprzewodowy, naciśnij i przytrzymaj jednocześnie dwa znajdujące się na nim przyciski, aż wskaźnik zacznie migać na zielono, a następnie postępuj zgodnie z instrukcjami, aby nawiązać połączenie.

1. Przytrzymaj przycisk zasilania wyświetlacza sterowania, aby urządzenie, a następnie włącz urządzenie dodatkowe.
2. Przesuń palcem w górę, aby przejść do Ustawień. Dotknij **Akcesoria** > **Dodaj**, a system rozpocznie wyszukiwanie urządzeń w pobliżu.
3. Dotknij nazwy urządzenia wyświetlonej na ekranie sterowania, aby rozpocząć parowanie. Postępuj zgodnie z instrukcjami wyświetlanymi na ekranie, aby zakończyć łączenie.

4.5 Czujnik prędkości

Pierścień czujnika prędkości

Zintegrowany wirnik czujnika

Podczas wymiany tylnego koła odłącz wirnik prędkości i zamontuj go na nowym tylnym kole. Dokręć śruby naprzemiennie w kolejności pokazanej na rysunku.

© 2026 AMFLOW Wszelkie prawa zastrzeżone.

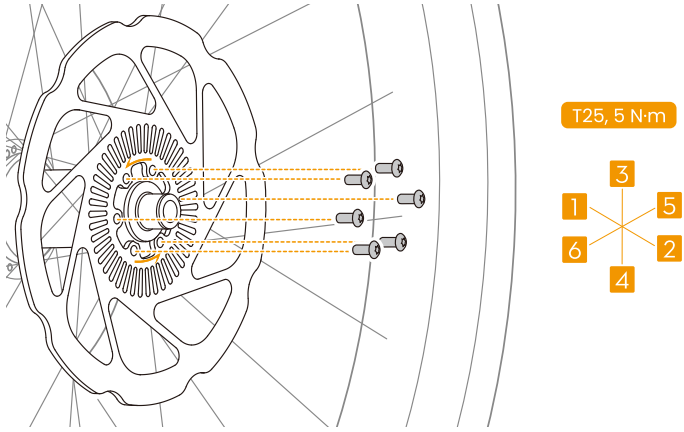

Oddzielny pierścień czujnika prędkości

Pierścień czujnika prędkości musi zostać zakupiony osobno.

Pierścień czujnika prędkości można zamontować wyłącznie na wirniku tarczy z 6 śrubami. Podczas wymiany tylnego koła lub tylnego wirnika hamulca pamiętaj o zdjęciu pierścienia czujnika prędkości i zamontowaniu go na nowym tylnym kole. Dokręć śruby naprzemiennie w kolejności pokazanej na rysunku.

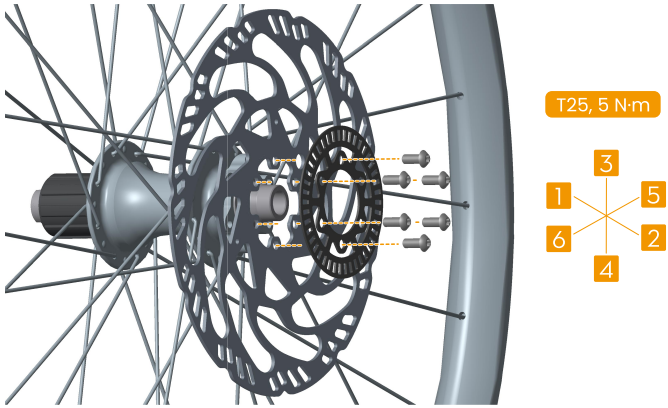

© 2026 AMFLOW Wszelkie prawa zastrzeżone.

Czujnik prędkości

Czujnik prędkości jest zamontowany na tylnych widełkach. Jeśli konieczna jest wymiana, najpierw zdemontuj tarczę łańcuchową, jednostkę napędową i tylne koło. Odłącz czujnik prędkości od jednostki napędowej i wyjmij przewód z dolnych widełek. Następnie wykonaj poniższe czynności, aby wymienić czujnik.

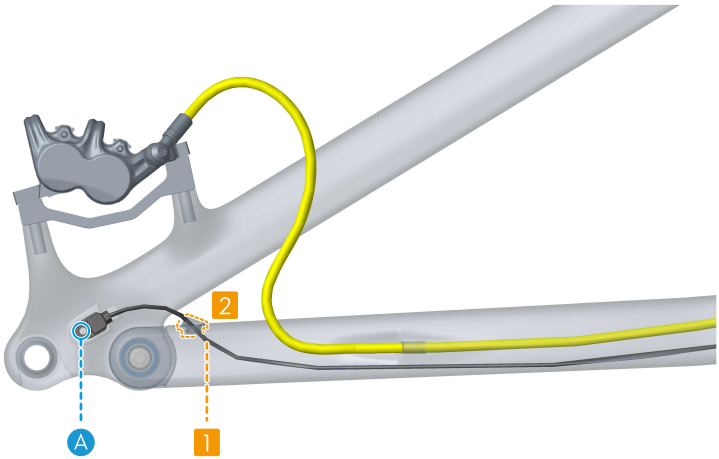

H2, 0.6 N·m

1. Użyj zestawu do prowadzenia przewodów, aby poprowadzić przewód czujnika prędkości ① przez lewe dolne widełki, a następnie wyciągnij go z odpowiedniego portu kablowego przy wsporniku.
2. Włóż i dokręć śrubę (A), aby zamocować czujnik, a następnie zamontuj przelotkę przewodu (2).
3. Zamontuj tylne koło i oś przelotową, a następnie dokręć oś. Podłącz przewody do odpowiednich portów jednostki napędowej, a następnie zamontuj jednostkę i tarczę łańcuchową.

Regulacja luzu

Po wymianie czujnika prędkości, tylnego koła lub wirnika hamulca sprawdź luz między czujnikiem prędkości a pierścieniem tego czujnika. Określony zakres luzu wynosi od 0,5 do 1,6 mm. Wartości luzu niemieszczące się w tym zakresie mogą wpłynąć na dokładność pomiaru prędkości.

Jeśli specjalistyczne narzędzie pomiarowe nie jest dostępne, użyj standardowego klucza imbusowego i wsuń go w szczelinę, aby pomóc sobie oszacować luz.

© 2026 AMFLOW Wszelkie prawa zastrzeżone.

Dwie podkładki regulacyjne rozpórki są montowane w fabryce z tyłu czujnika prędkości. Luz można wyregulować, dodając lub usuwając te podkładki.



- Aby zwiększyć luz: Usuń w razie potrzeby podkładki regulacyjne z tylnej części czujnika.
- Aby zmniejszyć luz: Jeśli z tyłu czujnika nie ma podkładek regulacyjnych, zastosuj je zgodnie z potrzebą. Jeśli wymagane są dwie podkładki regulacyjne, bezwzględnie zachowaj kolejność ich ułożenia: przymocuj najpierw czerwoną podkładkę do tylnej części czujnika, a następnie umieść na niej niebieską.

Jeśli luz nadal nie mieści się w określonym zakresie, nawet jeśli brak podkładek regulacyjnych lub jeśli zamontowano obie, oznacza to, że założona tylna piasta nie jest kompatybilna z ramą.

4.6 Lampka rowerowa

Przednie światło Avinox rowerowe można zamontować na rowerze, korzystając z dedykowanego zestawu montażowego. Zainstaluj lampkę na mostku, jak pokazano na mostku. Po wyregulowaniu kąta dokręć śruby mocujące określonym momentem.

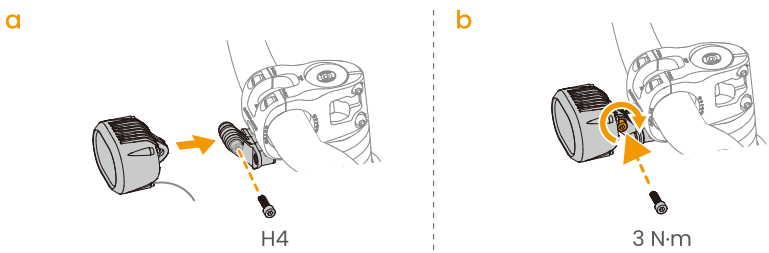

© 2026 AMFLOW Wszelkie prawa zastrzeżone.

5 Akcesoria

5.1 Montowanie przedniego bagażnika

Odwiedź stronę https://www.amflowbikes.com/tl-carbon/video, aby obejrzeć film instruktażowy w celu uzyskania szczegółowych informacji.

Przygotowanie

1. Przed rozpoczęciem instalacji należy wyłączyć system.
2. Usuń lampkę rowerową i jej adapter z mostka. Odłóż podkładki w bezpieczne miejsce.
3. Ponownie przymocuj mostek, używając krótkich śrub (M5×16) i podkładek, a następnie je dokręć.

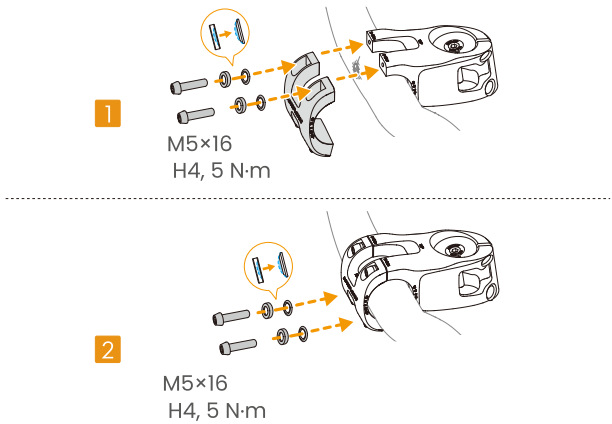

Na tym etapie wymagane są krótkie śruby (M5×16). Nie pomyl ich z długimi śrubami, ponieważ może to spowodować uszkodzenie konstrukcji.

Montaż lampy rowerowej i płyty mocującej przedniego bagażnika

1. Usuń śruby mocujące wyświetlacz sterujący i odłącz przewód lampki rowerowej. Podłącz przewód przedłużający lampki rowerowej do wewnętrznego złącza panelu sterowania, a następnie ustaw ponownie panel sterowania.

© 2026 AMFLOW Wszelkie prawa zastrzeżone.

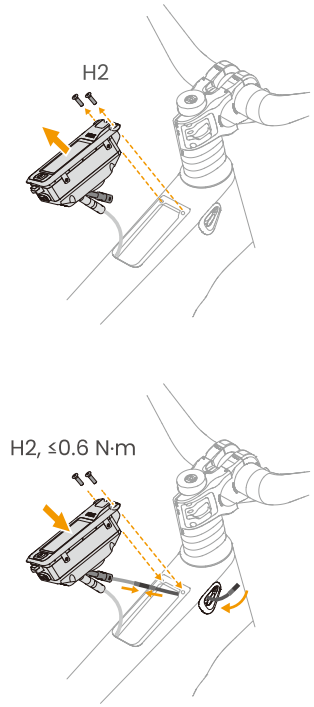

2. Usuń gumową zatyczkę z otworu w rurze sterowej. Ustaw wspornik w linii z przeznaczonym do tego otworem w główce ramy i zamocuj go. Wciśnij przednią płytę mocującą bagażnika w otwory we wsporniku i dokręć śruby.

© 2026 AMFLOW Wszelkie prawa zastrzeżone.

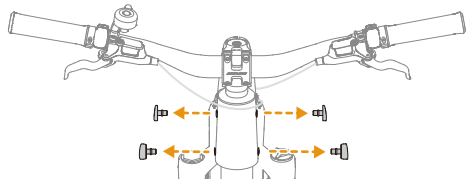

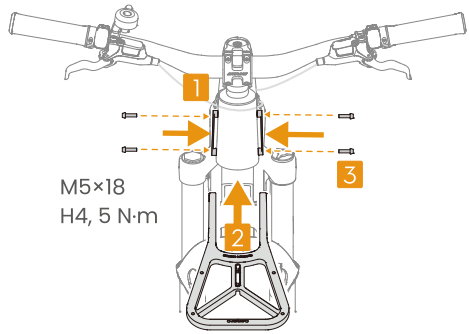

3. Zamontuj adapter lampki oraz lampkę rowerową na płycie mocującej i dokręć śruby.



4. Poprowadź przewód lampki rowerowej przez kanał kablowy w płycie mocującej, a następnie podłącz przewód przedłużający do przewodu lampki rowerowej.

© 2026 AMFLOW Wszelkie prawa zastrzeżone.

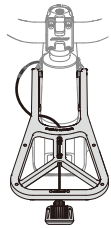

⚠ Przewód lampki rowerowej musi być umieszczony w kanale kablowym, aby zapobiec jego przemieszczaniu się podczas jazdy.

Montaż platformy

1. Wyrównaj cztery otwory w platformie i dokręć śruby.

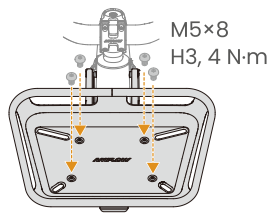

2. Po montażu a przed użyciem potrząśnij bagażnikiem, aby upewnić się, że nie ma luzów.

5.2 Tylny bagażnik

Tylny bagażnik jest montowany na ramie w fabryce. Aby go zdemontować, postępuj zgodnie z poniższymi krokami.

1. Wyłącz system. Poluzuj wszystkie śruby łączące bagażnik z ramą i zdejmij tylny bagażnik razem z tylnym błotnikiem.

 © 2026 AMFLOW Wszelkie prawa zastrzeżone.

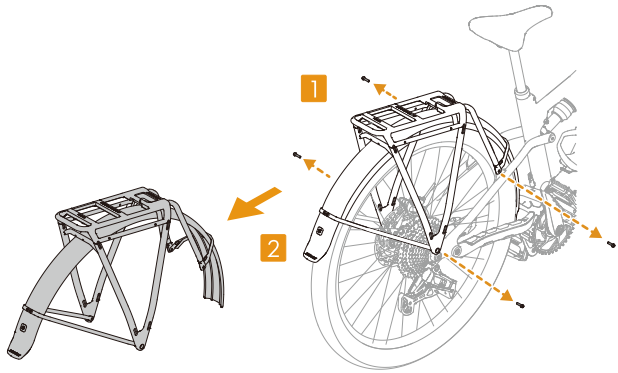

2. Po zdjęciu tylnego bagażnika użyj dołączonych wsporników, aby ponownie zamocować błotnik.
   a. Usuń tylną płytę z błotnika.

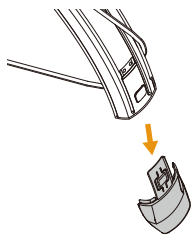

   b. Poluzuj śruby na wsporniku montażowym (H3), przesuń go do tyłu wzdłuż szyny i wyjmij pręt wspornika.

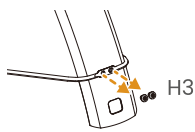

   c. Wsuń do środka dołączony nowy uchwyt montażowy. Ponownie zamontuj płytę tylną.

© 2026 AMFLOW Wszelkie prawa zastrzeżone.

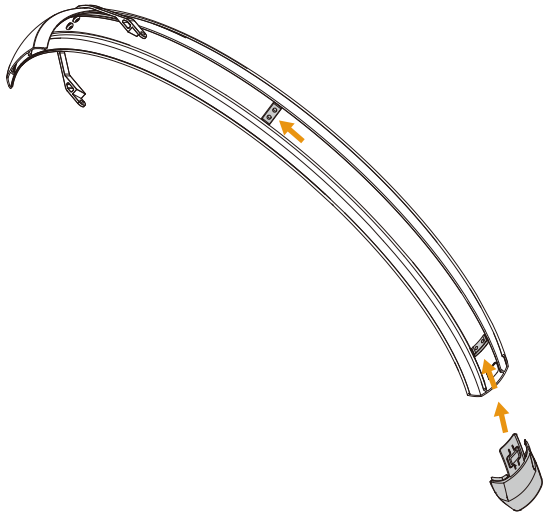

d. Użyj dołączonych śrub,, ustaw pręt wspornika w osi otworów na śruby w uchwycie montażowym i dokręć śruby.

> Zaleca się użycie dołączonych nowych śrub. Jeśli ponownie używasz oryginalnych śrub, przed montażem nałóż ponownie klej zabezpieczający gwinty.

e. Potrząśnij błotnikiem, aby upewnić się, że oba pręty wspornikowe są solidnie zamocowane. Ponownie zamontuj zestaw błotnika na ramie.

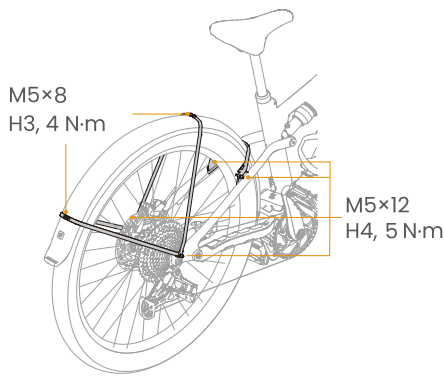

© 2026 AMFLOW Wszelkie prawa zastrzeżone.

Ponowny montaż tylnego bagażnika

⚠
- Przed przystąpieniem do montażu upewnij się, że wszystkie powierzchnie styku są czyste i nanieś na gwinty klej do zabezpieczania gwintów.
- Aby ponownie zamontować tylny bagażnik, dokręcaj śruby ściśle w pokazanej ponumerowanej kolejności. Nieprzestrzeganie tego zalecenia może spowodować niestabilność bagażnika.

1. Dopasuj tylny bagażnik do punktu mocowania na ramie i upewnij się, że przylega płasko do ramy.
2. Dokręć wszystkie śruby w pokazanej ponumerowanej kolejności.

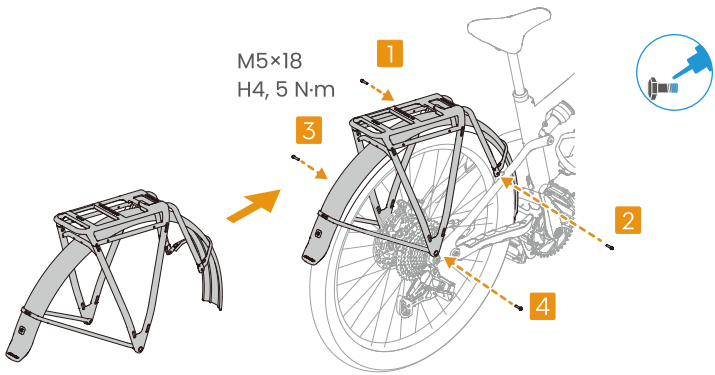

3. Przed użyciem potrząśnij bagażnikiem, aby upewnić się, że nie ma luzów.

© 2026 AMFLOW Wszelkie prawa zastrzeżone.

6 Obsługa posprzedażowa

6.1 Polityka gwarancyjna

Okres gwarancji może się różnić w zależności od lokalnych przepisów i regulacji.

Odwiedź stronę https://www.amflowbikes.com/support/policy, aby poznać okres gwarancji produktu oraz zasady gwarancji.

6.2 Kanały wsparcia

Dostępne są następujące kanały wsparcia – wybierz odpowiedni do swojej sytuacji:

1. **Skontaktuj się z lokalnym sprzedawcą, aby uzyskać pomoc.**

   Skontaktuj się z autoryzowanym sprzedawcą, opisz potrzebny rodzaj usługi, a otrzymasz pomoc. Odwiedź następującą stronę internetową, aby znaleźć autoryzowanego sprzedawcę:

   https://www.amflowbikes.com/test-ride

2. **Skontaktuj się z oficjalnym działem obsługi klienta**

   Odwiedź następującą stronę internetową, aby skontaktować się z internetowym działem wsparcia i opisać potrzebny typ usługi:

   https://www.amflowbikes.com/support

3. **Oficjalna infolinia wsparcia**

   Skontaktuj się z oficjalnym działem wsparcia, opisz problem, jaki wystąpił oraz rodzaj usługi, na przykład naprawę lub zwrot, a następnie odeślij produkt zgodnie z wytycznymi.

   Odwiedź następującą stronę internetową, aby zobaczyć dostępne opcje wsparcia telefonicznego, jakie oferuje infolinia:

   https://www.amflowbikes.com/support

© 2026 AMFLOW Wszelkie prawa zastrzeżone.



AMFLOW jest znakiem towarowym firmy AMFLOW.
Copyright © 2026 AMFLOW Wszelkie prawa zastrzeżone.