PR Carbon i PR Carbon Pro

Podręcznik konserwacji

2026.04



Niniejszy dokument jest chroniony prawami autorskimi firmy AMFLOW. Wszelkie prawa zastrzeżone. O ile firma AMFLOW nie wyrazi na to zgody, użytkownik nie ma prawa do korzystania z dokumentu lub jakiejkolwiek jego części poprzez jego powielanie, przekazywanie lub sprzedaż. Użytkownicy powinni korzystać wyłącznie z tego dokumentu i jego zawartości jako instrukcji obsługi produktów AMFLOW. Dokumentu nie należy wykorzystywać do innych celów.

Korzystanie z instrukcji

Legenda

Symbole używane w tekście

⚠ Ostrzeżenie! Potencjalne zagrożenia

Uwaga

Symbole użyte na ilustracjach

Nałóż smar

Nałóż środek zabezpieczający do gwintów

Do demontażu i montażu pierścienia sprężynującego zabezpieczającego wymagane jest specjalne narzędzie.

Przed przystąpieniem do demontażu, montażu, modyfikacji lub konserwacji roweru dokładnie przeczytaj poniższe ostrzeżenia dotyczące bezpieczeństwa i ryzyka. Niewłaściwe postępowanie może spowodować uszkodzenie roweru lub obrażenia ciała.

Uwagi ogólne

- Zawsze wyłączaj zasilanie systemu podczas przeglądu i konserwacji roweru.
- Zaleca się, aby autoryzowany sprzedawca regularnie przeprowadzał przeglądy i konserwację roweru – można w ten sposób zapewnić długi okres użytkowania i bezpieczeństwo jazdy.
- Serwisowanie i konserwacja roweru wymagają profesjonalnych umiejętności oraz specjalistycznych narzędzi. Dla własnego bezpieczeństwa wszelkie prace konserwacyjne lub naprawcze, które nie zostały wyraźnie opisane w tej

 © 2026 AMFLOW Wszelkie prawa zastrzeżone.

instrukcji, powinny być wykonywane przez autoryzowanego sprzedawcę lub profesjonalny serwis rowerowy.

- Ilustracje w tej instrukcji zamieszczone są wyłącznie w celach poglądowych. Rzeczywisty wygląd produktu może się różnić.

Ryzyko związane z demontażem i montażem

⚠
- Nieprawidłowy demontaż lub montaż może spowodować uszkodzenie podzespołów, a nawet wypadek podczas jazdy.
- Wszystkie elementy złączne muszą być dokręcone odpowiednim momentem obrotowym. Zapoznaj się z odpowiednimi częściami instrukcji lub oznaczeniami na elemencie.
- Po ponownym montażu i przed przystąpieniem do jazdy sprawdź wszystkie elementy dokładnie pod kątem bezpieczeństwa i upewnij się, że są one prawidłowo zmontowane i dobrze dokręcone.
- Nieautoryzowane modyfikacje roweru mogą spowodować pogorszenie jego osiągów i bezpieczeństwa, a także utratę gwarancji.

Uwagi dotyczące konserwacji

⚠
- Nie wykonuj serwisowania ani naprawy roweru, jeśli nie masz pełnej wiedzy na temat prawidłowych procedur konserwacji. Niewłaściwa konserwacja może spowodować uszkodzenie roweru i wypadek podczas jazdy.
- Nie zaciskaj rur ramy ani elementów z włókna węglowego w stojaku serwisowym, ponieważ może to uszkodzić ramę.
- Po zakończeniu konserwacji przystąp do jazdy próbnej, aby przed wznowieniem regularnego użytkowania upewnić się, że wszystkie funkcje działają prawidłowo i nie występują żadne nietypowe odgłosy.

Samouczki wideo

Przejdź do poniższego adresu lub zeskanuj kod QR, aby obejrzeć filmy instruktażowe, które pokazują, jak bezpiecznie korzystać z drona:

https://www.amflowbikes.com/pr-carbon/video

© 2026 AMFLOW Wszelkie prawa zastrzeżone.

Spis treści

Korzystanie z instrukcji **2**

Legenda 2

Do demontażu i montażu pierścienia sprężynującego zabezpieczającego wymagane jest specjalne narzędzie. 2

Samouczki wideo 3

1 Specyfikacje **6**

1.1 Geometria 6

1.2 Kompatybilność komponentów 6

1.3 Parametry śrub 7

1.4 Specyfikacje łożysk i rozpórek 8

1.5 Lista narzędzi 9

2 Prowadzenie przewodów **11**

2.1 Prowadzenie przewodów wewnątrz ramy 11

2.2 Okablowanie układu napędowego 12

3 Układ mechaniczny **14**

3.1 Układ kierowniczy 14

Zespół sterów 14

Stery i blok ogranicznika rury sterowej 15

Mostek i kierownica 16

3.2 Układ napędowy 19

Mechanizm korbowy 19

Prowadnica łańcucha 20

Łańcuch 21

Elektroniczny system zmiany przełożeń 21

3.3 Układ hamulcowy 21

3.4 Koła i opony 23

Wymiana tylnego koła 23

Konserwacja 23

3.5 Rama 24

Przegląd 24

Regulacja geometrii ramy 25

Regulacja kąta główki ramy 26

Regulacja wysokości dolnego wspornika 27

Regulacja długości tylnych widełek 27

3.6 System rury podsiodłowej 29

Regulacja głębokości wsunięcia sztycy podsiodłowej 29

Regulacja przesuwu sztycy podsiodłowej 31

© 2026 AMFLOW Wszelkie prawa zastrzeżone.

Regulacja napięcia linki sztycy podsiodłowej 33
Regulacja pozycji i nachylenia siodełka 34
3.7 Wymiana linki wewnętrznej 34

4 System napędowy 36
4.1 Jednostka napędowa 36
Osłona jednostki napędowej 36
Jednostka napędowa 36
4.2 Akumulator 39
Montaż i demontaż głownego akumulatora 39
Montaż i demontaż dodatkowego akumulatora (Akumulator Avinox RS600) 40
Przewód zasilający typu Y-splitter 43
Blokada akumulatora 45
Uchwyt akumulatora 46
4.3 Wyświetlacz sterowania 48
Wyświetlacz sterowania 48
Przewód sterowania 49
4.4 Kontroler bezprzewodowy 50
Wymiana baterii w kontrolerze 50
Wymiana kontrolera 51
4.5 Czujnik prędkości 52
Pierścień czujnika prędkości 52
Czujnik prędkości 53
4.6 Lampka rowerowa 54

5 Obsługa posprzedażowa 56
5.1 Polityka gwarancyjna 56
5.2 Kanały wsparcia 56

© 2026 AMFLOW Wszelkie prawa zastrzeżone.

1 Specyfikacje

1.1 Geometria

Skorzystaj z poniższego linku, aby uzyskać dostęp do fabrycznych specyfikacji geometrii.

https://www.amflowbikes.com/pr-carbon/specs

1.2 Kompatybilność komponentów

Komponent	Kompatybilne rozmiary / specyfikacje
Średnica obejmy podsiodłowej	34,9±0,1 mm
Średnica sztycy podsiodłowej	31,6 mm
Maksymalny prześwit tylnej opony	2.8 inch * Kompatybilne rozmiary tylnych opon (fabryczny zestaw kół): 2,3–2,6 inch
Skok tylnego koła	150 mm
Długość / skok amortyzatora	210 mm / 55 mm
Zalecane ugięcie dampera	Widelec: 15–20% Amortyzator: 25–30%
Skok widelca	160 mm
Minimalna wielkość tarczy mechanizmu korbowego	32 t
Maksymalna wielkość tarczy mechanizmu korbowego	38 t
Minimalna / maksymalna wielkość przedniej tarczy hamulcowej	PR Carbon: 180–220 mm PR Carbon Pro: 200–220 mm
Minimalna / maksymalna wielkość tylnej tarczy hamulcowej	180–203 mm
Prześwit na bidon	butelka o pojemności około 473 ml (16 uncji)
Przewodowa lampka przednia	12 V / 2,5 A

© 2026 AMFLOW Wszelkie prawa zastrzeżone.

1.3 Parametry śrub

Poniżej znajduje się podsumowanie parametrów śrub na ramie. Pamiętaj, aby regularnie sprawdzać moment dokręcania każdej śruby, aby zapewnić prawidłowe mocowanie elementów.

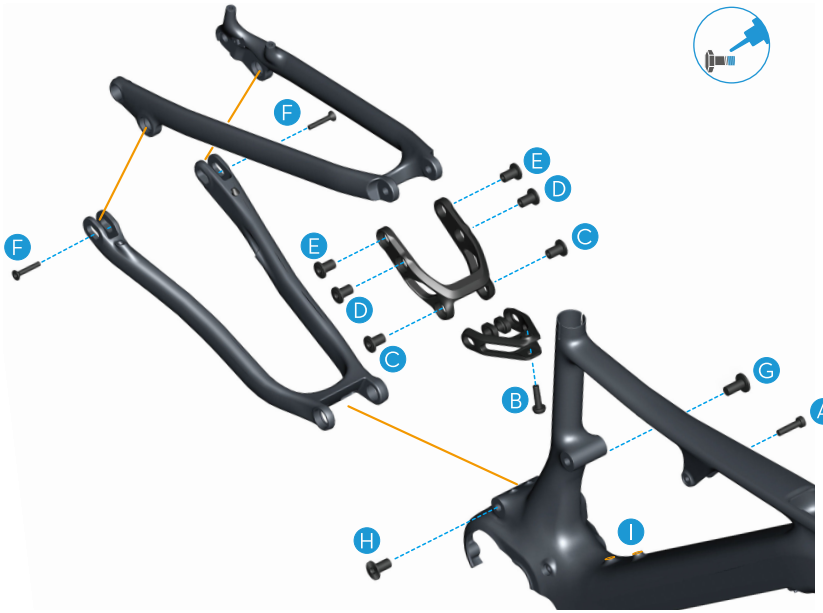

	Pozycja	Ilość	Narzędzie	Moment obrotowy / N·m
A	Śruba mocująca przedni amortyzator	1	H5	15
B	Śruba mocująca tylny amortyzator	1	H6	20–24
C	Śruby przegubu rury podsiodłowej	2	H6	20
D	Śruby jarzma przy łączniku amortyzatora	2	H6	20
E	Śruby przegubu górnych widełek	2	H6	20
F	Śruby przegubu haka ramy	2	H5	8–9,6
G	Śruba przegubu głównego – lewa	1	H6	24
H	Śruba przegubu głównego – prawa	1	H6	24
I	Śruba mocowania koszyka na bidon	2	H3	1,3–1,5

© 2026 AMFLOW Wszelkie prawa zastrzeżone.

- Przed przystąpieniem do montażu upewnij się, że wszystkie powierzchnie styku są czyste i nanieś na gwinty klej do zabezpieczania gwintów.
- Podczas montażu upewnij się, że każda śruba jest dokręcona momentem zgodnym ze specyfikacją. Nadmierne dokręcenie może spowodować odkształcenie elementu złącznego, natomiast zbyt słabe dokręcenie może prowadzić do jego poluzowania.
- W razie potrzeby zapoznaj się z instrukcją producenta, aby sprawdzić specyfikacje śrub elementów innych producentów.

1.4 Specyfikacje łożysk i rozpórek

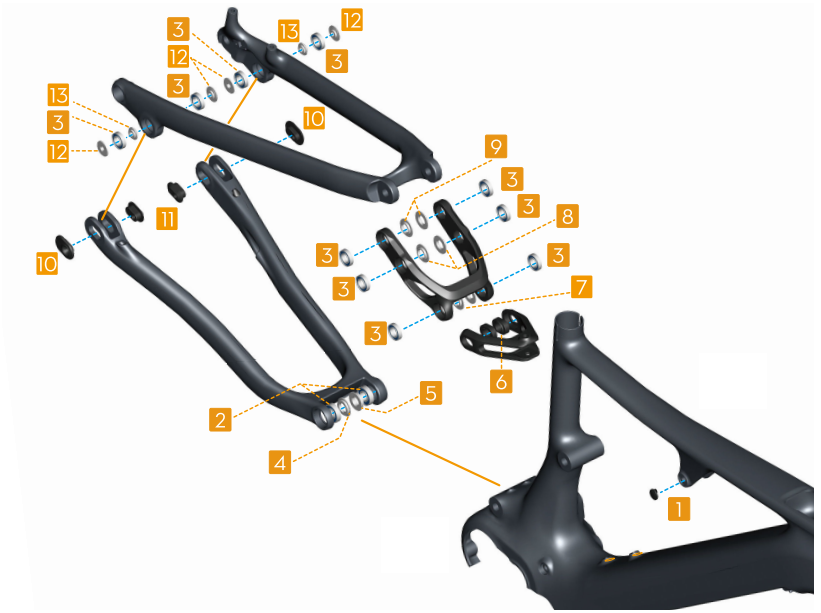

	Pozycja	Ilość	Wymiary (śr. wew. × śr. zew. × szer.) / mm
1	Osłona śruby przedniego amortyzatora	1	8,7 × 14 × 2,23
2	Łożyska 6901	2	/
3	Łożyska 6801	10	/

© 2026 AMFLOW Wszelkie prawa zastrzeżone.

	Pozycja	Ilość	Wymiary (śr. wew. × śr. zew. × szer.) / mm
4	Rozpórka głównego przegubu – prawa	1	12,1 ×24 × 3,4
5	Rozpórka głównego przegubu – lewa	1	12,1 × 24 × 4,9
6	Przerzutnik łącznika typu flip-chip	2	M12 × 25,8 × 8
7	Rozpórki przegubu rury podsiodłowej	2	12,1 × 23,5 × 3,4
8	Rozpórki jarzma przy łączniku amortyzatora	2	12,1 × 23,5 × 3,4
9	Rozpórki przegubu górnych widełek	2	12,1 × 23,5 × 3,4
10	Rozpórki przerzutnika łącznika typu flip-chip	2	23,8 × 33,8 × 8,4 (szer. × dł. × gr.)
11	Nakrętki przerzutnika łącznika typu flip-chip	2	M6 × 28,8 × 11,88
12	Zewnętrzne rozpórki przegubu haka tylnego	4	6 × 20 × 3,65
13	Wewnętrzne rozpórki przegubu haka tylnego	2	6 × 16 × 5,5

1.5 Lista narzędzi

Poniżej znajduje się lista najczęściej używanych narzędzi wymaganych do montażu i konserwacji.

- Klucze imbusowe: H2, H2,5, H3, H4, H5, H6, H8
- Klucz Torx: T25
- Klucz dynamometryczny (1–55 N·m)
- Pompka powietrza z manometrem
- Narzędzie do demontażu i montażu krzyżaka (narzędzia specjalistyczne)
- Narzędzie do demontażu i montażu bieżni dolnego łożyska (narzędzia specjalistyczne)
- Narzędzia łańcuchowe
- Zestaw do prowadzenia przewodów
- Środek zabezpieczający gwinty

© 2026 AMFLOW Wszelkie prawa zastrzeżone.

- Smar wysokiej jakości

- Niektóre specjalistyczne narzędzia można kupić u autoryzowanego sprzedawcy lub w oficjalnym serwisie klienta.
- Aby uzyskać informacje na temat dedykowanych narzędzi do akcesoriów firm zewnętrznych, zapoznaj się z instrukcją producenta.

© 2026 AMFLOW Wszelkie prawa zastrzeżone.

2 Prowadzenie przewodów

2.1 Prowadzenie przewodów wewnątrz ramy

- Przed przystąpieniem do montażu roweru upewnij się, że wszystkie przewody i linki zostały wcześniej poprowadzone wewnątrz ramy.
- Najlepiej pozostawić wystarczającą długość przewodów hydraulicznych hamulców, aby umożliwić przyszłe regulacje lub przedłużenia.
- Unikaj zginania, załamywania lub przygniatania kabli i przewodów podczas prowadzenia, ponieważ może to spowodować ich uszkodzenie i skrócić okres użytkowania.

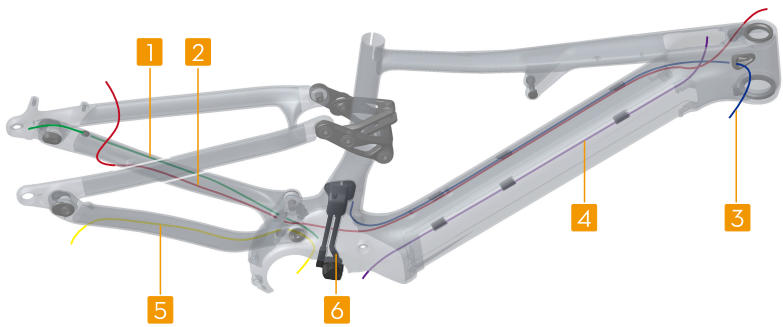

1. Przewód czujnika prędkości
2. Wąż tylnego hamulca hydraulicznego
3. Przewód sztycy podsiodłowej
4. Przewód sterowania
5. Przewód przedłużający zasilania
6. Przewód zasilający typu Y-splitter

Upewnij się, że przewody i linki wewnątrz ramy są poprowadzone i zamocowane zgodnie z wymaganiami:

- Wewnątrz rury dolnej: Upewnij się, że przewody są ułożone w kolejności podanej poniżej. Przed zainstalowaniem akumulatora sprawdź położenie przewodów wewnątrz dolnej rury i upewnij się, że przewody są starannie poprowadzone w prowadnicach kablowych po obu stronach. W przeciwnym razie akumulator może nie zostać prawidłowo zainstalowany.
- Otwory w główce ramy: Upewnij się, że przewody są poprowadzone przez odpowiednie otwory, jak pokazano na rysunku, i unieruchom je za pomocą przelotek kablowych.

© 2026 AMFLOW Wszelkie prawa zastrzeżone.

- Prowadnica przewodu przy wsporniku dolnym: Poprowadź przewody przez odpowiednią prowadnicę kablową, jak pokazano na ilustracji, aby uniknąć krzyżowania się lub przyciśnięcia przewodów.

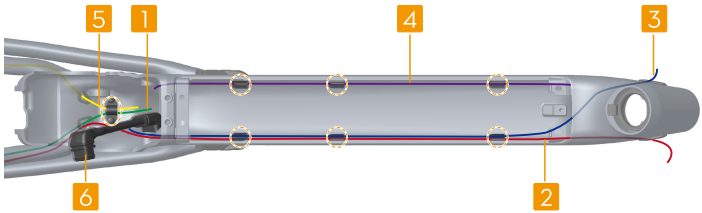

2.2 Okablowanie układu napędowego

⚠
- Upewnij się, że złącza elektryczne są czyste i suche. Nie nakładaj żadnego smaru ani klejów na złącza.
- Podczas podłączania upewnij się, że złącza są prawidłowo wyrównane. Nie wciskaj ich na siłę, aby uniknąć uszkodzeń.

Jednostka napędowa

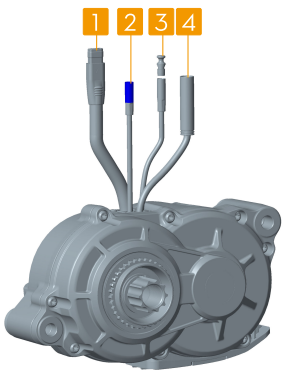

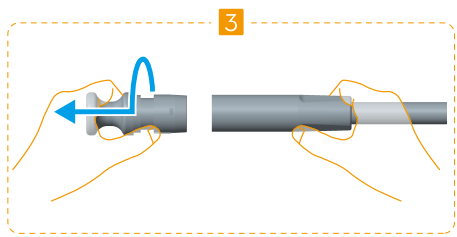

1. Port przewodu zasilania
2. Port czujnika prędkości
3. Port rozszerzeń
4. Port przewodu sterowania

© 2026 AMFLOW Wszelkie prawa zastrzeżone.

Jeśli musisz skorzystać z portu rozszerzeń, ściśnij koniec wtyczki, jak pokazano na rysunku, a następnie wyjmij ją – wykonaj obroty aby ją wyciągnąć. W przeciwnym razie można uszkodzić port.

Wyświetlacz sterowania



1. Port rozszerzeń
2. Port przewodu sterowania

Przewód zasilania w kształcie litery Y



1. Złącze jednostki napędowej
2. Złącze akumulatora

© 2026 AMFLOW Wszelkie prawa zastrzeżone.

3 Układ mechaniczny

3.1 Układ kierowniczy

Zespół sterów

Elementy sterów przedstawiono na rysunku. Jeśli konieczna będzie wymiana, upewnij się, że części zamienne są zgodne z oryginalną specyfikacją zespołu sterów.

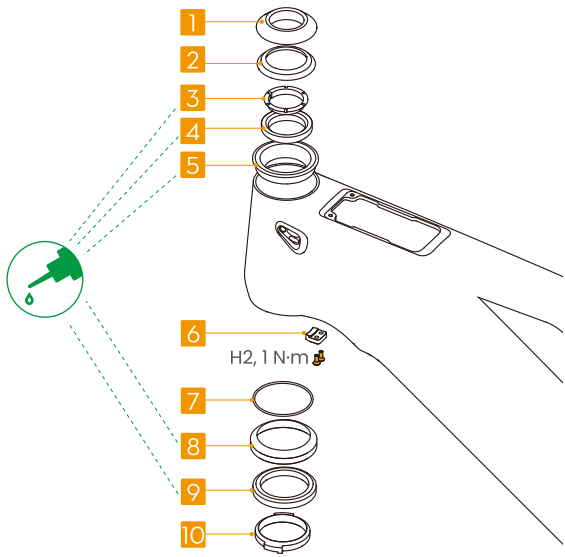

1. Górna pokrywa
2. Uszczelka górnej pokrywy
3. Pierścień dociskowy
4. Górne łożysko sterów
5. Miska steru 0°
6. Blok ogranicznika rury sterowej
7. Uszczelka dolnego łożyska
8. Dolny ster
9. Dolne łożysko sterów
10. Bieżnia dolnego łożyska

- Do demontażu i montażu bieżni dolnego łożyska wymagane są specjalne narzędzia. Skonsultuj się z autoryzowanym sprzedawcą lub profesjonalnym sklepem rowerowym.
- Podczas montażu bloku ogranicznika rury sterowej upewnij się, że używasz bieżni dolnego łożyska dołączonej do zestawu.

© 2026 AMFLOW Wszelkie prawa zastrzeżone.

Stery i blok ogranicznika rury sterowej

Demontaż

1. Zdejmij przednie koło, a następnie poluzuj śrubę górnej pokrywy mostka i śruby mostka, po czym zdemontuj mostek oraz kierownicę.
2. Ostrożnie zdejmij górne elementy sterów. Po wyjęciu widelca z ramy wyjmij dolne elementy sterów od spodu główki ramy.
3. Ustaw narzędzie do zdejmowania bieżni dolnego łożyska ① w taki sposób, aby zahaczało o krawędź tej bieżni ②. Zamocuj widelec do góry nogami, a następnie uderz w narzędzie, aby zsunąć bieżnię z rury sterowej.

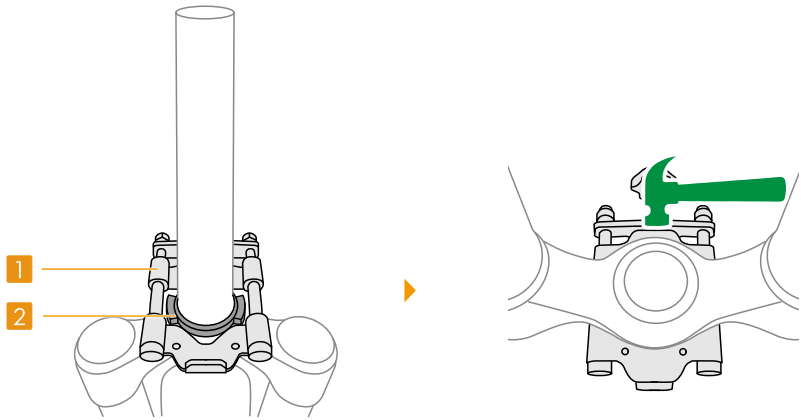

- Przechowuj zdemontowane części sterów w odpowiedniej kolejności, aby umożliwić ponowny montaż.

- Podczas wybijania w razie potrzeby koryguj położenie i dokręcenie narzędzia do demontażu. Stukaj naprzemiennie z obu stron, aby zapewnić równomierne zsunięcie bieżni dolnego łożyska i zapobiec jej zakleszczeniu.
- Nie uderzaj bezpośrednio w bieżnię ani widelec, aby zapobiec odkształceniu lub uszkodzeniu. Podkładka może posłużyć do amortyzacji uderzenia podczas wybijania.

Montaż

1. Jeśli montujesz blok ogranicznika rury sterowej, umieść go w odpowiednim otworze w dolnej części główki ramy i dokręć śruby określonym momentem. Następnie zamontuj bieżnię dolnego łożyska, wykonując poniższe kroki:
   a. Przesuń bieżnię dolnego łożyska na rurę sterową. Upewnij się, że nasuwa się równomiernie i równolegle do rury, nie przechyla się i nie zakłada krzywo.

© 2026 AMFLOW Wszelkie prawa zastrzeżone.

b. Umieść narzędzie montażowe ① na rurze sterowej w taki sposób, aby opierało się pod kątem dziewięćdziesięciu stopni o bieżnię dolnego łożyska ②. Następnie uderzaj w narzędzie pionowo, aż bieżnia osadzi się całkowicie.

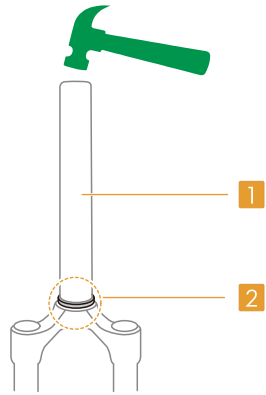

2. Nałóż smar na zespół sterów, jak pokazano na rysunku, a następnie zamontuj elementy sterów w główce ramy w kolejności odwrotnej do demontażu.

Mostek i kierownica

Elementy mostka przedstawiono na rysunku. Jeśli konieczna jest wymiana, upewnij się, że części zamienne są zgodne z oryginalną specyfikacją.

© 2026 AMFLOW Wszelkie prawa zastrzeżone.

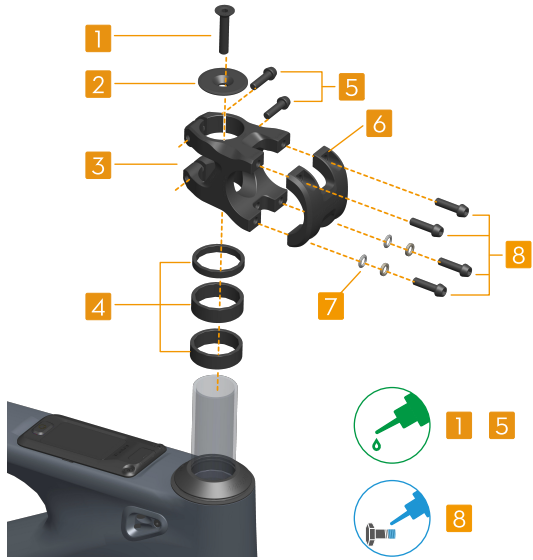

1. Śruba górnej pokrywy mostka
2. Górna pokrywa mostka
3. Mostek
4. Rozpórka mostka
5. Śruba mostka
6. Płyta czołowa mostka
7. Podkładka
8. Śruba płyty czołowej mostka

Demontaż

1. Poluzuj śrubę górnej pokrywy mostka (H4), a następnie zdejmij tę pokrywę.
2. Poluzuj śruby mostka (H4), a następnie zdejmij mostek wraz z kierownicą.
3. Jeśli zdejmujesz kierownicę osobno, poluzuj śruby płyty czołowej mostka (H4) i zdejmij kierownicę z mostka.

© 2026 AMFLOW Wszelkie prawa zastrzeżone.

Montaż

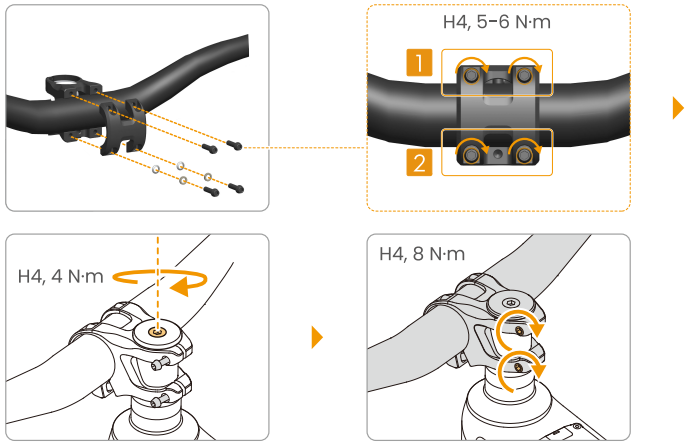

1. Wyśrodkuj kierownicę w mostku, obróć ją do wybranej pozycji i pod odpowiednim kątem, a następnie zamontuj płytkę czołową mostka i wkręć śruby tej płyty.
2. Przestrzegając kolejności pokazanej na rysunku, dokręć najpierw naprzemiennie górne śruby zalecanym momentem obrotowym, a następnie dolne śruby, również zalecanym momentem obrotowym. Upewnij się, że szczelina między mostkiem a płytą czołową jest taka, jak pokazano na rysunku.



3. Wsuń wymagane rozpórki mostka na rurę sterową widelca, a następnie zamontuj wstępnie zmontowaną kierownicę i mostek na rurze sterowej. Nie dokręcaj jeszcze śrub mostka. Zamontuj górną pokrywę mostka i jej śrubę, a następnie dokręć ją zalecanym momentem obrotowym.
4. Przytrzymaj przednie koło i przekręć kierownicę, aż mostek będzie ustawiony równo z kołem. Następnie dokręć śruby mostka zalecanym momentem obrotowym.

© 2026 AMFLOW Wszelkie prawa zastrzeżone.

3.2 Układ napędowy

Mechanizm korbowy

- Upewnij się, że rozmiar tarczy łańcuchowej jest kompatybilny, a interfejs montażowy odpowiedni.
- Do demontażu i montażu pierścienia sprężynującego zabezpieczającego wymagane jest specjalne narzędzie. Jeśli musisz wymienić go samodzielnie, skontaktuj się z autoryzowanym sprzedawcą lub oficjalnym działem obsługi klienta, aby zakupić to narzędzie.

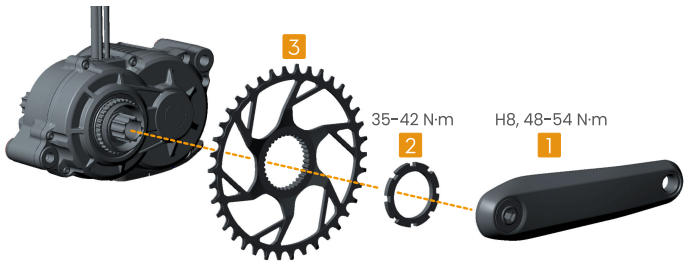

Demontaż

Poluzuj śruby mechanizmu korbowego po obu stronach ①, a następnie zdejmij prawą korbę. Przekręć pierścień sprężynujący zabezpieczający ② w lewo. Usuń łańcuch z tarczy ③ i zdejmij tarczę, a następnie zdemontuj lewą korbę.

⚠ Korby są samowyciągalne. Podczas demontażu nie zdejmuj zewnętrznych zaślepek korby. Użyj narzędzia o odpowiednim rozmiarze, aby poluzować wewnętrzne śruby korby.

Montaż

1. Zamontuj tarczę łańcuchową ③ na trzpieniu obrotowym silnika. Następnie wkręć pierścień sprężynujący zabezpieczający ② na trzpień i dokręć go określonym momentem obrotowym.
2. Umieść łańcuch na tarczy, a następnie zamontuj korby ① i dokręć je określonym momentem obrotowym.

© 2026 AMFLOW Wszelkie prawa zastrzeżone.

Prowadnica łańcucha

Prowadnica łańcucha i płyta montażowa są domyślnie zamontowane na ramie. Wykonaj poniższe kroki, aby wymienić i wyregulować prowadnicę łańcucha.

Prowadnica łańcucha jest częścią oryginalną. Skontaktuj się z autoryzowanym sprzedawcą lub oficjalnym działem obsługi klienta, aby dokonać zakupu.

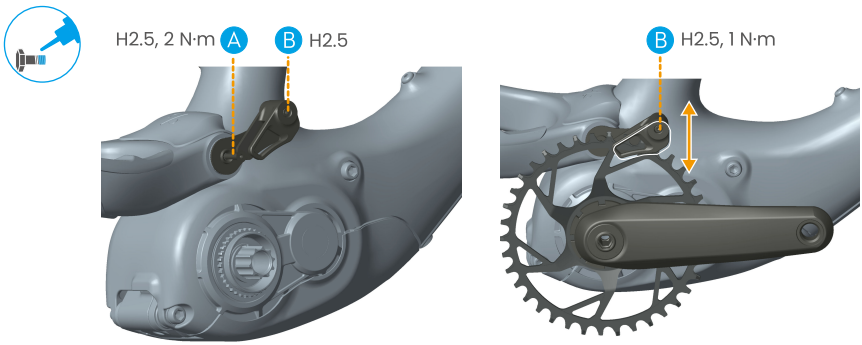

Demontaż

Przed demontażem prowadnicy łańcucha zdejmij korbę i tarczę łańcuchową zgodnie z instrukcjami zamieszczonymi w części „Mechanizm korbowy". Poluzuj śrubę prowadnicy łańcucha (B), a następnie zdejmij prowadnicę. Jeśli musisz zdjąć zarówno prowadnicę łańcucha, jak i jej płytę montażową, poluzuj śrubę tej płyty (A), a następnie zdejmij oba elementy.

Montaż

1. Zamontuj prowadnicę łańcucha w otworze płyty montażowej, wsuń śrubę (B) i lekko ją dokręć.
2. Zamontuj płytę montażową prowadnicy łańcucha, jak pokazano na rysunku. Dostosuj kąt, a następnie wsuń śrubę (A) i dokręć ją określonym momentem obrotowym.
3. Po zamontowaniu tarczy łańcuchowej zgodnie z instrukcjami zamieszczonymi w odpowiedniej części wyreguluj kąt prowadnicy łańcucha w taki sposób, aby jej dolny łuk leżał współśrodkowo z tarczą. Następnie wyreguluj wysokość prowadnicy łańcucha w zależności od rozmiaru tarczy łańcuchowej i dokręć śrubę (B) zalecanym momentem obrotowym.

© 2026 AMFLOW Wszelkie prawa zastrzeżone.

Łańcuch

Przegląd

- Użyj odpowiedniego wskaźnika, aby sprawdzić zużycie łańcucha. Jeśli łańcuch jest nadmiernie zużyty, niezwłocznie go wymień.
- Sprawdź łańcuch pod kątem korozji, odkształcenia i uszkodzenia.
- Upewnij się, że łańcuch ma odpowiednie napięcie i porusza się płynnie.

Konserwacja

- Regularnie czyść łańcuch przy użyciu dedykowanego odtłuszczacza, aby usunąć brud i zanieczyszczenia.
- Po wyczyszczeniu i całkowitym wyschnięciu nałóż odpowiednią ilość smaru na łańcuch i wytrzyj z powierzchni nadmiar.
- Szybko wyczyść łańcuch po jeździe w błocie lub wodzie, aby zapobiec przyspieszonemu zużyciu.

Elektroniczny system zmiany przełożeń

- Sprawdź, czy manetki zmiany przełożeń działają prawidłowo i czy przyciski reagują.
- Przetestuj działanie systemu zmiany przełożeń, aby zapewnić płynne działanie bez nietypowych odgłosów.
- Po każdych 300 km jazdy sprawdź, czy śruba mocująca przerzutkę i nakrętka kasety są dokręcone z określonym momentem.
- Wyczyść kasetę i tylną przerzutkę za pomocą szczotki z miękkim włosiem oraz odtłuszczacza przeznaczonego do rowerów, aby usunąć brud i osad.

⚠ Jeśli klatka tylnej przerzutki ulegnie wygięciu w wyniku uderzenia (co pogarsza precyzję zmiany przełożeń), natychmiast przerwij jazdę i skontaktuj się z autoryzowanym sprzedawcą lub producentem części w celu uzyskania pomocy.

3.3 Układ hamulcowy

⚠ • Układ hamulcowy ma kluczowe znaczenie dla bezpieczeństwa jazdy. Jeśli zauważysz spadek siły hamowania, nietypowe odgłosy lub inne nieprawidłowości, natychmiast przerwij jazdę i skontroluj układ.

• Serwisowanie układu hamulcowego wymaga specjalistycznych narzędzi i wiedzy fachowej. Postępuj zgodnie z instrukcjami producenta lub zleć wykonanie

© 2026 AMFLOW Wszelkie prawa zastrzeżone.

konserwacji autoryzowanemu sprzedawcy bądź profesjonalnemu serwisowi rowerowemu.

- W przypadku nowych rowerów lub po wymianie tarcz albo klocków hamulcowych układ musi się prawidłowo dotrzeć. Szczegółowe procedury opisano w instrukcjach producenta.

Przegląd

- Przetestuj przedni i tylny hamulec w bezpiecznym, otwartym miejscu, aby sprawdzić, czy siła hamowania jest wystarczająca.
- Ściśnij dźwignie hamulcowe, aby sprawdzić, czy przesunięcie jest prawidłowe. Jeśli przesunięcie dźwigni hamulca jest zbyt duże lub wyczuwalny jest wyraźny spadek siły hamowania, konieczna może być wymiana klocków hamulcowych lub oznacza to, że w układzie hydraulicznym wycieka płyn. Zapoznaj się z instrukcjami producenta dotyczącymi profesjonalnej naprawy.
- Sprawdź, czy dźwignie hamulcowe wracają płynnie i nie zacinają się.
- Sprawdź hydrauliczne przewody hamulcowe pod kątem uszkodzeń, wycieków płynu lub zużycia. Niezwłocznie je wymień, jeśli zostaną stwierdzone jakiekolwiek nieprawidłowości.
- Sprawdź, czy śruby mocujące zaciski hamulcowe są dobrze dokręcone i czy nie są poluzowane.
- Obróć koła, aby sprawdzić, czy odstęp między tarczami a klockami hamulcowymi jest równomierny oraz czy koła obracają się swobodnie, nie ocierają się i nie hamują.

Konserwacja

⚠ Nie stosuj środków smarnych, inhibitorów rdzy ani innych oleistych substancji na tarczach lub klockach hamulcowych. W razie zanieczyszczenia skontaktuj się z autoryzowanym sprzedawcą lub profesjonalnym serwisem rowerowym w celu czyszczenia lub wymiany.

- Regularnie sprawdzaj i czyść wnętrze zacisków hamulcowych, aby usunąć nagromadzony kurz i brud.
- Okresy serwisowania i procedury dotyczących układu hamulcowego podane są w instrukcjach producenta.

 © 2026 AMFLOW Wszelkie prawa zastrzeżone.

3.4 Koła i opony

Wymiana tylnego koła

- Odwiedź https://www.amflowbikes.com/pr-carbon/video, aby obejrzeć film instruktażowy.
- Po wymianie tylnego koła na inne o innym rozmiarze zaleca się wyregulowanie długości tylnych widełek. Szczegółowe kroki opisano w części Regulacja geometrii ramy.

Demontaż

1. Owiń łańcuch wokół najmniejszej zębatki kasety. Obróć klatkę przerzutki do przodu i naciśnij przycisk trybu klatki, aby ustawić ją w trybie otwartym.
2. Usuń oś przelotową (H6), a następnie zdejmij tylne koło.

Montaż

1. Załóż łańcuch na najmniejszą zębatkę kasety i zamontuj ponownie tylne koło. Włóż oś przelotową i wstępnie dokręć ją, wykonując 2–3 obroty.
2. Obróć klatkę przerzutki do przodu, aby zwolnić przycisk trybu klatki i ponownie ustawić klatkę. Następnie dokręć oś przelotową zalecanym momentem obrotowym. (H6, 10 N·m)

Aktualizowanie informacji o urządzeniu

Po wymianie tylnego koła zaktualizuj informacje o urządzeniu, aby zapewnić dokładne obliczanie prędkości.

Otwórz Avinox Ride i przejdź do strony urządzenia, a następnie wybierz rozmiar koła i dotknij opcji Zapisz, aby zaktualizować informacje.

Konserwacja

- Wykonuj przegląd i niezbędną konserwację kół po każdej jeździe długodystansowej lub jeździe w trudnych warunkach albo w deszczu.
- W razie stwierdzenia nieprawidłowości zleć kontrolę i naprawę koła autoryzowanemu sprzedawcy lub profesjonalnemu serwisowi rowerowemu.

- Sprawdź opony pod kątem uszkodzeń lub zużytych obszarów.
- Sprawdź ciśnienie w oponach i napompuj je do zalecanej wartości w zależności od wagi rowerzysty.
- Sprawdź opony pod kątem wbitych ciał obcych. Usuń je niezwłocznie po wykryciu.

© 2026 AMFLOW Wszelkie prawa zastrzeżone.

- Sprawdź, czy szprychy nie są poluzowane ani uszkodzone, oraz upewnij się, że ich naciąg jest równomierny. W razie wykrycia jakichkolwiek problemów udaj się do profesjonalnego serwisu rowerowego w celu wykonania regulacji.
- Sprawdź obręcze pod kątem odkształceń, pęknięć lub innych uszkodzeń.
- Sprawdź, czy koła obracają się płynnie oraz czy nie występuje bicie lub nietypowe odgłosy.
- Smaruj i konserwuj piastę co sześć miesięcy. Czynności te powinien wykonać autoryzowany sprzedawca lub profesjonalny serwis rowerowy.

3.5 Rama

Przegląd

- Dokładnie sprawdź ramę po każdej długodystansowej jeździe, jeździe w trudnych warunkach lub zderzeniu.
- W razie wykrycia nieprawidłowości natychmiast przerwij jazdę i skontaktuj się z autoryzowanym sprzedawcą lub profesjonalnym sklepem rowerowym w celu przeprowadzenia przeglądu.

Przegląd zewnętrzny

- Sprawdź ramę pod kątem pęknięć, wgnieceń i śladów uszkodzeń.
- Sprawdź spawy ramy i punkty połączenia pod kątem pęknięć, odkształceń lub rdzy.
- Sprawdź powłokę pod kątem zarysowań i złuszczeń.

Przegląd elementów wewnętrznych

- Sprawdzaj wnętrze ramy co sześć miesięcy pod kątem pęknięć lub innych nieprawidłowości.
- Sprawdź, czy z wnętrza ramy nie dochodzą żadne nietypowe odgłosy.

Przegląd punktów połączenia

- Upewnij się, że punkty połączenia między ramą a widelcem, tylnym amortyzatorem, tylnymi widełkami oraz innymi elementami są stabilne.
- Sprawdź, czy śruby w okolicy wspornika są prawidłowo dokręcone.
- Sprawdź, czy śruby przegubu na górnych i tylnych widełkach są dokręcone określonym momentem.

 © 2026 AMFLOW Wszelkie prawa zastrzeżone.

Czyszczenie i konserwacja

- Regularnie czyść powierzchnię ramy, aby usunąć błoto, smar i brud. Po zakończeniu czyszczenia wytrzyj ramę do sucha miękką ściereczką, aby zapobiec rdzewieniu spowodowanemu pozostałą wilgocią.
- Regularnie sprawdzaj i zabezpieczaj obszary o dużym zużyciu, takie jak dolne widełki.

Regulacja geometrii ramy

Poprzez zmianę miseczek sterów i regulację flip chipów przy przegubie łącznika oraz przy osi tylnego widelca można dostosować geometrię ramy do różnych scenariuszy jazdy.

Obejrzyj film instruktażowy i przeczytaj „Podręcznik konserwacji", aby uzyskać szczegółowe wskazówki dotyczące regulacji geometrii.

https://www.amflowbikes.com/pr-carbon/video

https://www.amflowbikes.com/pr-carbon/downloads

Rower jest wysyłany z fabryki z następującymi ustawieniami domyślnymi: flip chip zawieszenia w pozycji „Krótki", flip chip haka tylnego koła w „Pozycja 1" oraz zainstalowaną miseczką sterów 0°.

	PR Carbon			PR Carbon Pro		
Punkt regulacji	Długość tylnych widełek (mm)	Wysokość suportu (mm)	Kąt główki ramy (°)	Długość tylnych widełek (mm)	Wysokość suportu (mm)	Kąt główki ramy (°)
Ustawienie domyślne	440	353.1	64.1	440	349.5	64.5
Przegub łącznika (krótki)	/	/	/	/	/	/
Przegub łącznika (długi)	-1.0	+4.2	+0.3	-0.9	+4.2	+0.3
Miseczka sterów (-1°)	/	-1.8	-0.8	/	-1.8	-0.8
Miseczka sterów (-0,5°)	/	-0.9	-0.4	/	-0.9	-0.4

© 2026 AMFLOW Wszelkie prawa zastrzeżone.

	PR Carbon			PR Carbon Pro		
Miseczka sterów (0°)	/	/	/	/	/	/
Miseczka sterów (+0,5°)	/	+0.9	+0.4	/	+0.9	+0.4
Miseczka sterów (+1°)	/	+1.8	+0.8	/	+1.7	+0.8
Przegub haka ramy (pozycja 1)	/	/	/	/	/	/
Przegub haka ramy (pozycja 2)	+4.2	-4.0	-0.3	+4.2	-4.0	-0.3
Przegub haka ramy (pozycja 3)	+8.5	-8.1	-0.6	+8.5	-8.2	-0.6
Przegub haka ramy (pozycja 4)	+12.6	-12.2	-0.9	+12.6	-12.3	-0.9

Regulacja kąta główki ramy

Rower jest wyposażony w miski sterów 0°. Zastąp ją miskami ±1° lub ±0,5°, które znajdują się w pudełku z akcesoriami.



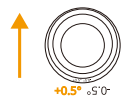

Kąt główki ramy +0,5°

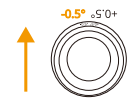

Kąt główki ramy -0,5°

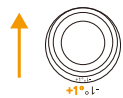

Kąt główki ramy +1°

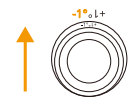

Kąt główki ramy -1°

1. Zdejmij mostek, kierownicę oraz elementy sterów, postępując zgodnie z instrukcjami zamieszczonymi w części Zespół sterów.
2. Sprawdź oznaczenia na miskach sterów, aby wybrać odpowiednią miskę oraz kierunek montażu.
3. Nałóż smar na nową miskę, a następnie zamontuj ją w rurze główki ramy.

© 2026 AMFLOW Wszelkie prawa zastrzeżone.

4. Ponownie zamontuj elementy sterów oraz widelec w rurze główki ramy w kolejności odwrotnej do demontażu.
5. Zamontuj ponownie rozpórki mostka, mostek i kierownicę w odpowiedniej kolejności.

Regulacja wysokości dolnego wspornika

Odwracając kierunek montażu przerzutnika typu flip-chip przy przegubie łącznika, można wyregulować wysokość dolnego wspornika, aby dopasować ją do różnych potrzeb podczas jazdy.

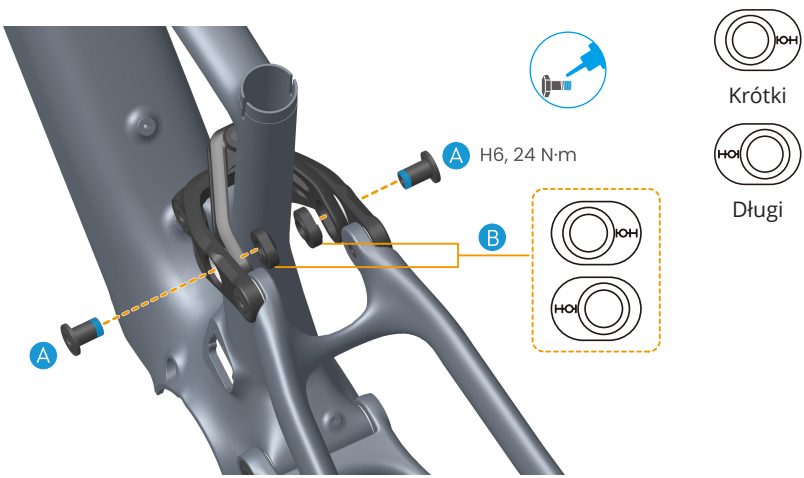

1. Wyjmij śruby (A) po obu stronach przegubu łącznika. Następnie wyjmij przerzutniki typu flip-chip (B) po obu stronach.
2. Obróć oba przerzutniki o 180 stopni. Upewnij się, że przerzutniki typu flip-chip po obu stronach są ustawione w tym samym kierunku, a następnie zamontuj je ponownie w przegubie łącznika.
3. Włóż śruby po obu stronach i dokręć je określonym momentem.

Regulacja długości tylnych widełek

Zmieniając przerzutniki typu flip-chip przy przegubie haka ramy, można wyregulować długość tylnych widełek w taki sposób, aby dopasować ją do różnych scenariuszy jazdy. W fabryce montowane są przerzutniki ustawione w pozycji 1/4. Opakowanie zawiera przerzutniki typu flip-chip ustawione w pozycji 2/3, których w razie potrzeby można użyć.

© 2026 AMFLOW Wszelkie prawa zastrzeżone.

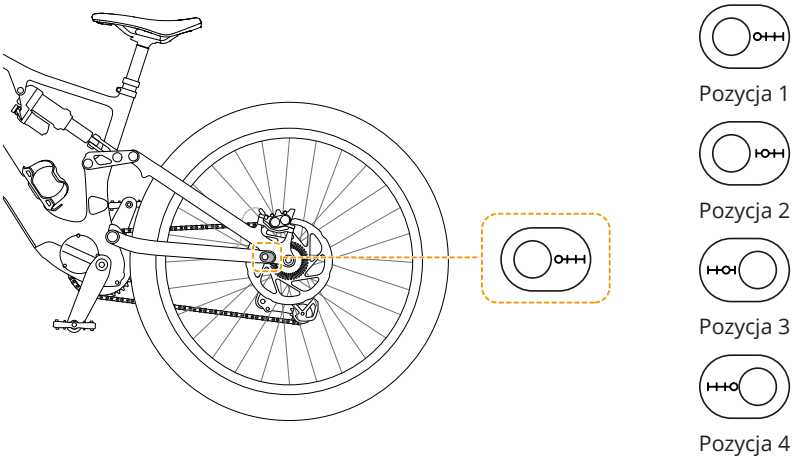

Dostosuj długość tylnych widełek, wykonując poniższe czynności.

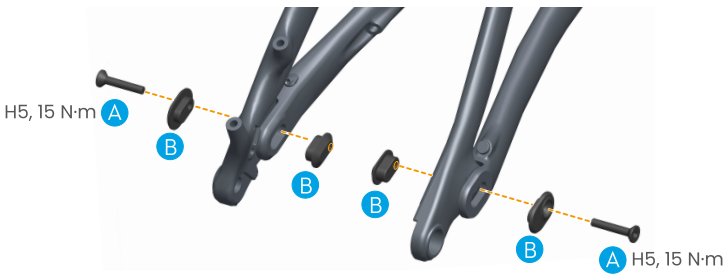

1. Zdejmij tylne koło, postępując zgodnie z instrukcjami zamieszczonymi w części Wymiana tylnego koła.
2. Odkręć śruby przegubu haka ramy (A) po obu stronach, a następnie zdejmij rozpórki i nakrętki przerzutnika typu flip-chip (B).
3. Wybierz pozycję przerzutnika zgodnie ze swoimi potrzebami.
4. Zainstaluj ponownie przerzutniki typu flip-chip (B) przy przegubie haka ramy i upewnij się, że obie strony każdego przerzutnika są ustawione w tym samym kierunku.

   ⚠ Nieprawidłowy montaż lub niewłaściwe ustawienie może spowodować uszkodzenie ramy, a nawet doprowadzić do utraty kontroli podczas jazdy.

5. Ponownie zamontuj śruby przegubu (A) i dokręć je określonym momentem obrotowym.
6. Zamontuj ponownie tylne koło, postępując zgodnie z instrukcjami zamieszczonymi w części Wymiana tylnego koła.

© 2026 AMFLOW Wszelkie prawa zastrzeżone.

3.6 System rury podsiodłowej

Regulacja głębokości wsunięcia sztycy podsiodłowej

Zarówno rama, jak i sztyca podsiodłowa mają określone wymagania dotyczące głębokości wsunięcia. Niespełnienie tych wymagań może spowodować uszkodzenie ramy i sztycy.

- **Maksymalna głębokość wsunięcia**

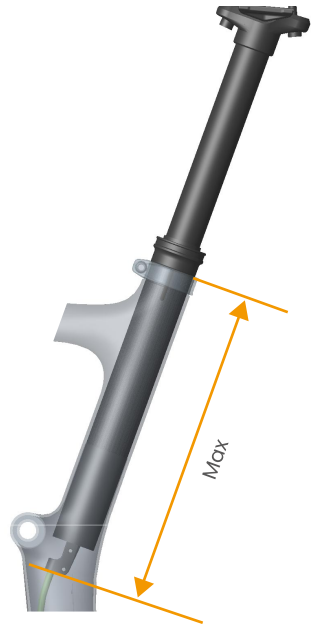

Rozmiar ramy	M	L	XL	XXL
Maksymalna głębokość wsunięcia / mm	260	280	280	300

- **Minimalna głębokość wsunięcia**

  Sztyca podsiodłowa ma określoną minimalną głębokość wsunięcia. Musi zostać wsunięta w rurę podsiodłową tak głęboko, aż znak minimalnego wsunięcia przestanie być widoczny.

© 2026 AMFLOW Wszelkie prawa zastrzeżone.



Wykonaj poniższe czynności, aby wyregulować głębokość wsunięcia.

Odwiedź stronę https://www.amflowbikes.com/pr-carbon/video, aby obejrzeć film instruktażowy i poznać szczegóły.



1. Poluzuj śrubę zacisku sztycy podsiodłowej.
2. Ostrożnie unieś sztycę podsiodłową do góry, jednocześnie wprowadzając linkę sztycy do otworu kablowego w rurze sterowej, aby zapobiec jej rozłączeniu lub uszkodzeniu.
3. Po ustawieniu sztycy na odpowiedniej wysokości dokręć śrubę zacisku określonym momentem.

© 2026 AMFLOW Wszelkie prawa zastrzeżone.

⚠
- Przekroczenie maksymalnej głębokości wsunięcia może uszkodzić ramę i linkę sztycy podsiodłowej.
- Jeśli danej wysokości nie da się ustawić w granicach minimalnych i maksymalnych wymagań dotyczących wsunięcia, sztycę podsiodłową należy wymienić na model o innej długości.
- Po regulacji przekręć kierownicę z boku na bok, aby sprawdzić, czy długość linki sztycy jest wystarczająca. Jeśli przewód jest za krótki i ogranicza skręt kierownicy, wymień go na dłuższy.

Regulacja przesuwu sztycy podsiodłowej

Użyj dołączonych podkładek ograniczających przesuw, aby wyregulować maksymalną wysokość wysunięcia sztycy podsiodłowej.

Odwiedź stronę https://www.amflowbikes.com/pr-carbon/video, aby obejrzeć film instruktażowy i poznać szczegóły.

1. Przytrzymaj dźwignię sztycy podsiodłowej, aby wysunąć sztycę mniej więcej do połowy skoku (połowy wysokości).

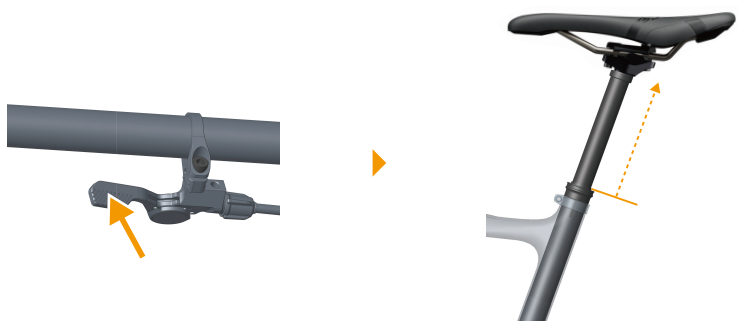

2. Poluzuj śruby zacisku siodełka (A), a następnie zdejmij siodełko ①, górny zacisk ② i dolny zacisk ③.
3. Poluzuj pierścień sztycy ④ i przesuń go w górę wzdłuż sztycy. Następnie użyj narzędzia, aby poluzować osłonę ⑤ od góry, obracając ją zgodnie z ruchem wskazówek zegara.

© 2026 AMFLOW Wszelkie prawa zastrzeżone.



4. Delikatnie wysuń sztycę do góry, aż trzpienie prowadzące ⑦ zostaną odsłonięte. Następnie przesuń w górę wzdłuż sztycy nylonową tuleję, pierścień uszczelniający O-ring i podkładkę.

> Podczas wyciągania sztycy w górę nie wysuwaj trzpieni prowadzących całkowicie, aby zapobiec ich wypadnięciu.

5. Zamontuj podkładki redukujące skok ⑥ pod podkładką. Dopasuj wypustki na podkładce dystansowej do trzpieni prowadzących. Jeśli to konieczne, możesz ułożyć kilka podkładek dystansowych, maksymalnie dwie podkładki o grubości 10 mm.
6. Po zamontowaniu podkładek dociśnij tuleję nylonową, podkładki, trzpienie prowadzące oraz inne elementy z powrotem w dolnej rurze. Następnie ponownie dokręć kołnierz.
7. Dokręć ponownie osłonę, a następnie zamontuj siodełko i zaciski. Naciśnij dźwignię i upewnij się, że wysokość przy pełnym wysunięciu odpowiada ustawionemu skokowi.



© 2026 AMFLOW Wszelkie prawa zastrzeżone.

Regulacja napięcia linki sztycy podsiodłowej

Pokrętło regulacji znajdujące się przy dźwigni sztycy podsiodłowej można wykorzystać do regulacji napięcia linki, a tym samym zmiany prędkości działania sztycy. Zaleca się przeprowadzanie regularnych przeglądów.

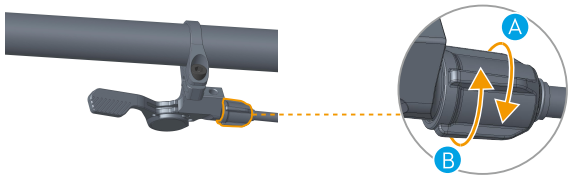

1. Sprawdź działanie sztycy podsiodłowej:
   - Jeśli sztyca podsiodłowa nie reaguje po naciśnięciu dźwigni lub porusza się nienaturalnie wolno, oznacza to zbyt małe napięcie linki, które należy zwiększyć.
   - Jeśli sztyca podsiodłowa samoczynnie się wysuwa bez użycia dźwigni lub opada pod ciężarem rowerzysty, napięcie linki jest zbyt duże i należy je zmniejszyć.
2. Dostosuj odpowiednio napięcie linki:
   - Zwiększanie napięcia: Przekręć pokrętło regulacji w lewo (A).
   - Zmniejszanie napięcia: Przekręć pokrętło regulacji w prawo (B).
3. Po dokonaniu regulacji kilkakrotnie przesuń sztycę podsiodłową przez cały skok, naciskając dźwignię. Upewnij się, że sztyca podsiodłowa reaguje natychmiast po naciśnięciu dźwigni i utrzymuje swoją pozycję w sposób stabilny w dowolnym punkcie po zwolnieniu dźwigni. Jeśli reakcja nie jest zgodna z oczekiwaniami, kontynuuj precyzyjną regulację za pomocą pokrętła regulacji, aż do uzyskania prawidłowego działania.

Jeśli sztyca podsiodłowa nadal nie działa prawidłowo po dokonaniu regulacji, zaleca się przegląd roweru w profesjonalnym serwisie.

© 2026 AMFLOW Wszelkie prawa zastrzeżone.

Regulacja pozycji i nachylenia siodełka



1. Naciśnij i przytrzymaj dźwignię sztycy teleskopowej, aby unieść sztycę na odpowiednią wysokość.
2. Poluzuj o kilka obrotów przednią i tylną śrubę zacisku siodełka.
3. **Regulacja pozycji przód-tył**: Przesuń siodełko do przodu lub do tyłu do żądanej pozycji.
4. **Regulacja nachylenia**: Naprzemiennie poluzuj jedną śrubę i dokręć drugą, aby pochylić siodełko pod żądanym kątem.
   - Poluzuj przednią śrubę i dokręć tylną: czubek siodełka unosi się.
   - Poluzuj tylną śrubę i dokręć przednią: czubek siodełka opada.
5. Po regulacji upewnij się, że szyny siodełka są całkowicie osadzone w rowkach szyn górnej i dolnej płytki zaciskowej. Następnie dokręć naprzemiennie przednią i tylną śrubę do określonego momentu.

3.7 Wymiana linki wewnętrznej

- Zaleca się, aby wymianę linki wewnętrznej przeprowadzał autoryzowany sprzedawca lub profesjonalny serwis rowerowy. Nieprawidłowe poprowadzenie może spowodować zużycie linki lub pogorszyć prowadzenie roweru.
- Jeżeli podczas wymiany linki wewnętrznej konieczne będzie zdemontowanie jednostki napędowej lub akumulatora, zapoznaj się ze szczegółowymi instrukcjami w części Układ napędowy.
- Podczas wymiany ściśle przestrzegaj schematu zamieszczonego w części Prowadzenie przewodów wewnątrz ramy, aby zapobiec zaplątaniu się linek wewnątrz ramy.
- Aby uzyskać instrukcje dotyczące wymiany i regulacji przewodów hydraulicznych hamulców oraz linki sztycy podsiodłowej, zapoznaj się z instrukcjami producenta części.

© 2026 AMFLOW Wszelkie prawa zastrzeżone.

- Aby wymienić linkę sztycy podsiodłowej, poluzuj śrubę zaciskową (A) na dźwigni sztycy. Po wymianie dokręć śrubę określonym momentem obrotowym, jak pokazano na schemacie.

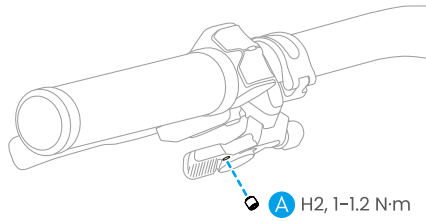

© 2026 AMFLOW Wszelkie prawa zastrzeżone.

4 System napędowy

4.1 Jednostka napędowa

Osłona jednostki napędowej

Postępuj zgodnie z poniższymi krokami, aby w razie potrzeby wymienić osłonę jednostki napędowej.

1. Poluzuj śruby (A,B) i zdejmij osłonę jednostki napędowej ①.
2. Zamontuj nową osłonę na ramie, a następnie włóż i dokręć śruby (A, B) do określonego momentu.

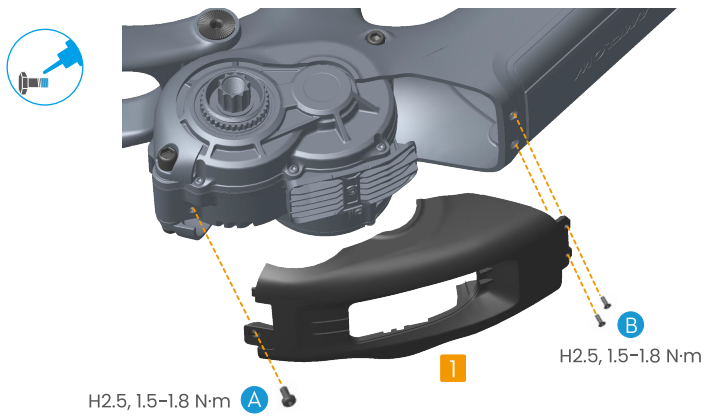

Jednostka napędowa

Zanim rozpoczniesz, upewnij się, że poniższe komponenty zostały usunięte:

- Osłona jednostki napędowej

© 2026 AMFLOW Wszelkie prawa zastrzeżone.

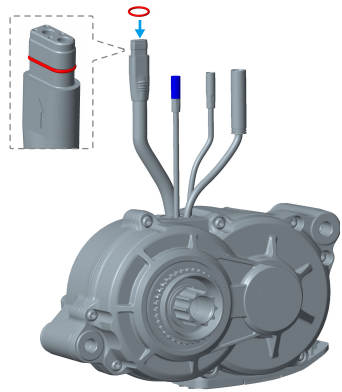

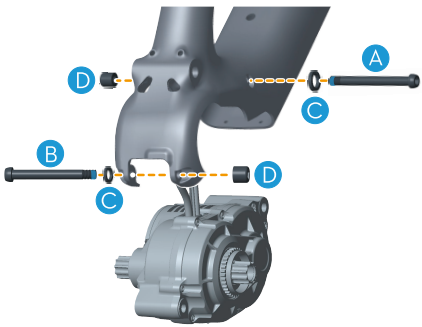

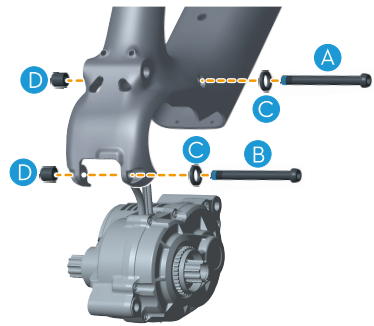





	Pozycja	Ilość	Narzędzie	Moment obrotowy / N·m
A	Śruba mocująca jednostki napędowej (długa)	1	H6	/
B	Śruba mocująca jednostki napędowej (krótka)	1	H6	/
C	Podkładki dystansowe do mocowania jednostki napędowej	4	/	/
D	Nakrętki montażowe jednostki napędowej	2	H8	20–22

© 2026 AMFLOW Wszelkie prawa zastrzeżone.

- Dolną śrubę montażową (B) można włożyć i dokręcić z dowolnej strony ramy, aby zamontować jednostkę napędową.
- Przed montażem upewnij się, że rozróżniasz pozycje montażowe dla długich i krótkich śrub. Nieprawidłowe włożenie śrub uniemożliwi montaż.
- Zestaw podkładek dystansowych do montażu jednostki napędowej (C) zawiera dwie podkładki ząbkowane. Przymocuj rozpórki, wyrównując duże ząbkowania, jak pokazano na rysunku, a następnie załóż je na śrubę.
- Po włożeniu śrub nałóż środek zabezpieczający na odsłonięte gwinty, a następnie załóż nakrętki montażowe jednostki napędowej i dokręć je.
- Podczas demontażu lub montażu jednostki napędowej użyj jednego klucza do przytrzymania śruby, a drugiego klucza do obracania nakrętki.

© 2026 AMFLOW Wszelkie prawa zastrzeżone.

4.2 Akumulator

Montaż i demontaż głownego akumulatora

Montaż

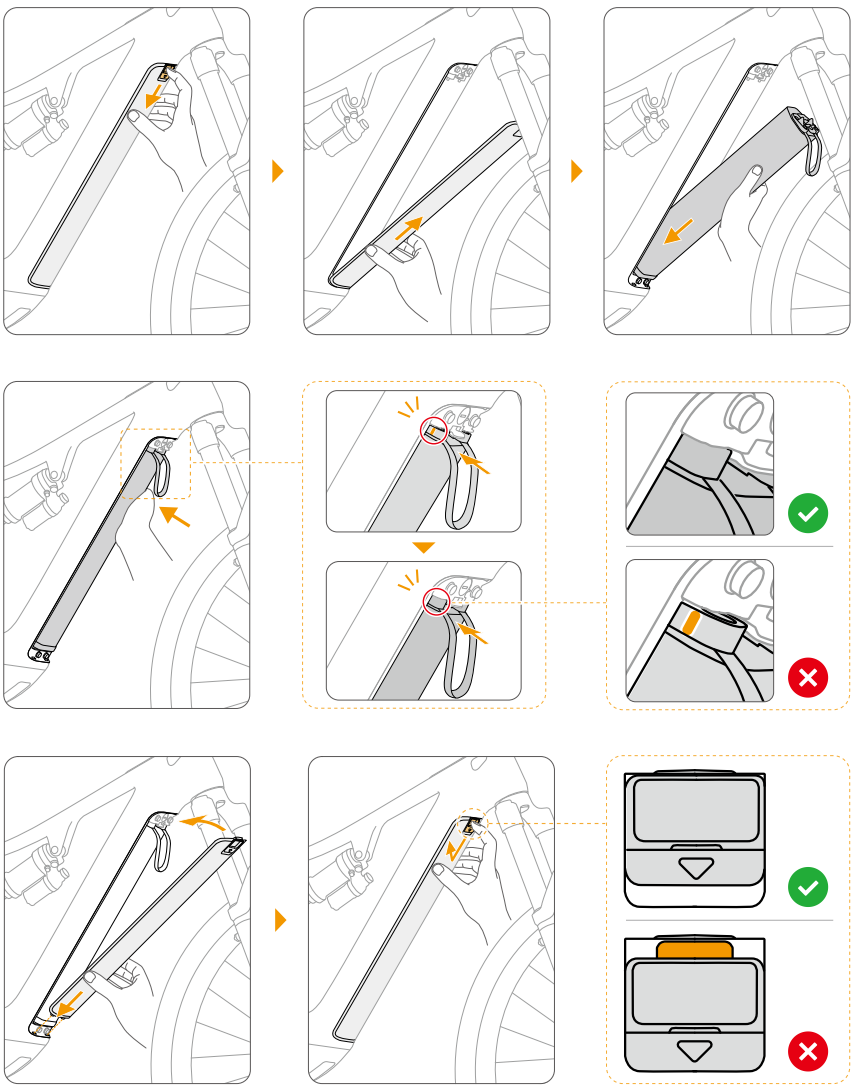

© 2026 AMFLOW Wszelkie prawa zastrzeżone.

- Wsuń akumulator zdecydowanym ruchem, aż usłyszysz dwa wyraźne kliknięcia, a następnie upewnij się, że znacznik wyrównania na akumulatorze nie jest już widoczny. Oznacza to, że akumulator jest prawidłowo zamocowany.
- Upewnij się, że zatrzask jest całkowicie zablokowany podczas montażu dolnej płyty ramy.
- Po jeździe pamiętaj, aby oczyścić zatrzask na osłonie dolnej rury, aby zapobiec gromadzeniu się błota i piasku, co może powodować problemy z zatrzaśnięciem.

Zdejmowanie

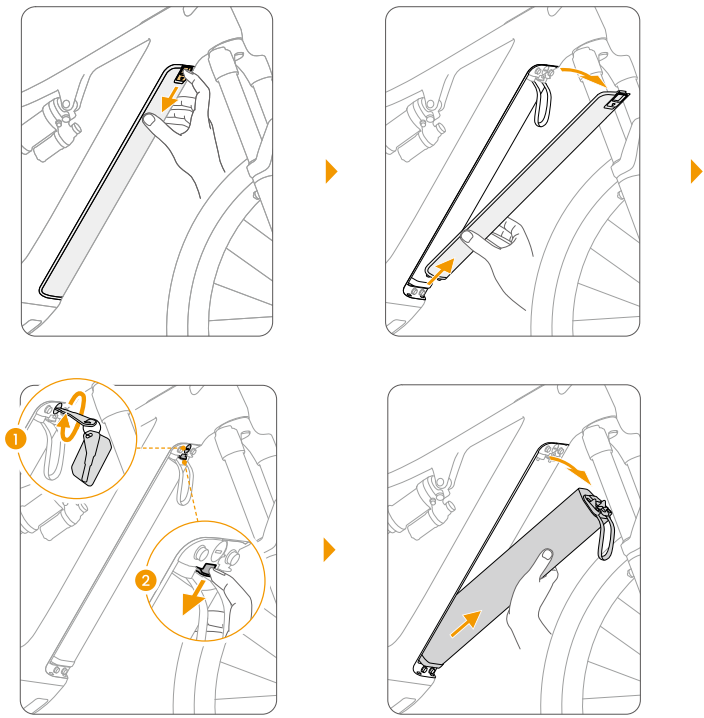

Montaż i demontaż dodatkowego akumulatora (Akumulator Avinox RS600)

- Przy pierwszym użyciu dodatkowego akumulatora wymagana jest aktywacja. Po zainstalowaniu akumulatora włącz wyświetlacz sterowania i postępuj zgodnie z instrukcjami w aplikacji, aby zakończyć aktywację.

© 2026 AMFLOW Wszelkie prawa zastrzeżone.

- Przed zainstalowaniem Akumulator Avinox RS600 jako dodatkowego akumulatora zdejmij pięć śrub, aby odłączyć pasek i zatrzask przy przycisku zasilania.

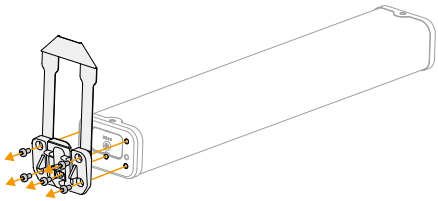

- Przedstawiony zestaw montażowy i przewód połączeniowy służą wyłącznie do celów ilustracyjnych. Rzeczywisty wygląd produktów może się różnić.
- PR Carbon: Rowery w rozmiarze M nie obsługują montażu dodatkowego akumulatora.
- PR Carbon Pro: Rowery w rozmiarze M/L nie obsługują montażu dodatkowego akumulatora.

---

1. Usuń koszyk na bidon. Użyj śrub od koszyka na bidon, aby przymocować komorę akumulatora do ramy.

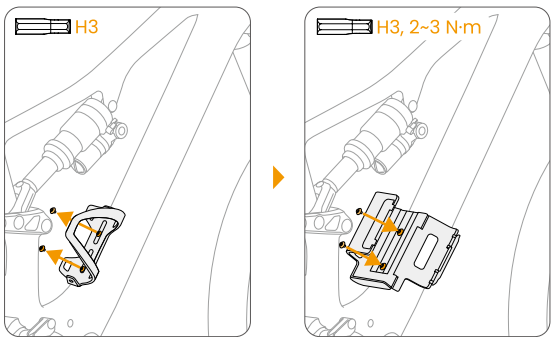

2. Zamontuj opaskę mocującą po stronie przycisku zasilania akumulatora.

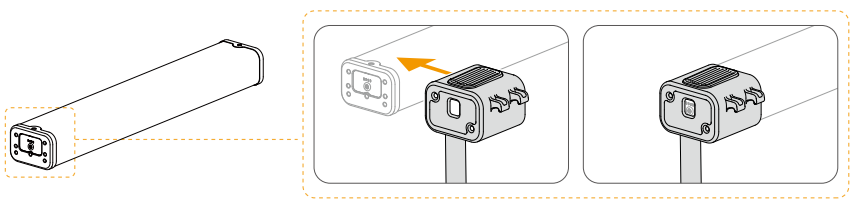

3. Podłącz przewód połączeniowy do portu ładowania akumulatora.

© 2026 AMFLOW Wszelkie prawa zastrzeżone.

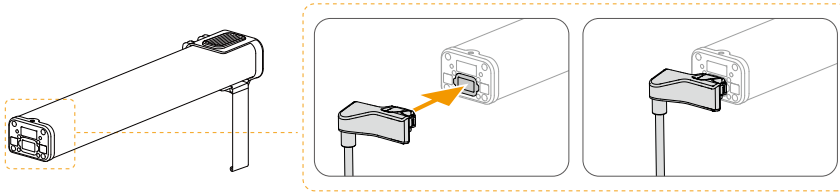

4. Wsuń dodatkowy akumulator do komory od strony napędu ramy. Następnie zamknij komorę i dociśnij, aż zatrzask wskoczy na swoje miejsce. Owiń opaskę mocującą wokół ramy i zabezpiecz.

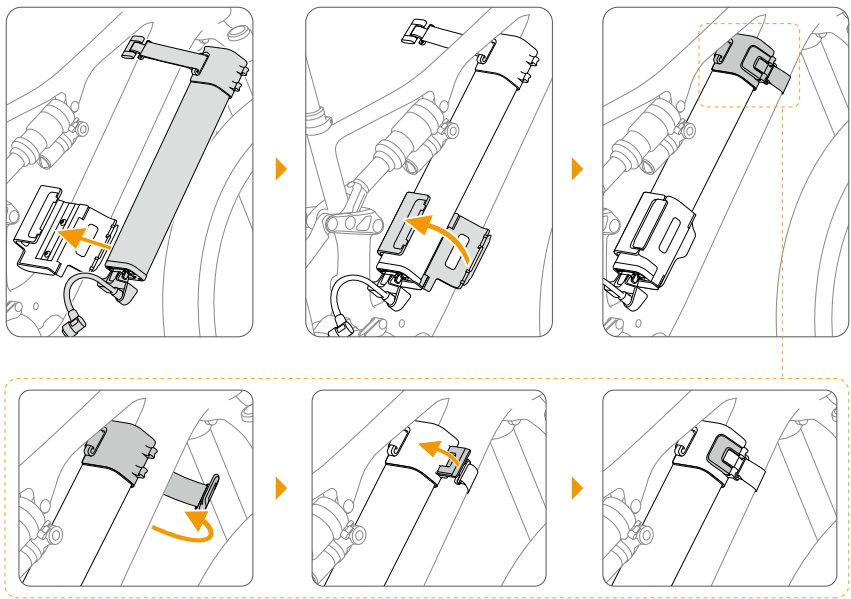

5. Otwórz osłonę portu ładowania w rowerze i podłącz kabel.

© 2026 AMFLOW Wszelkie prawa zastrzeżone.

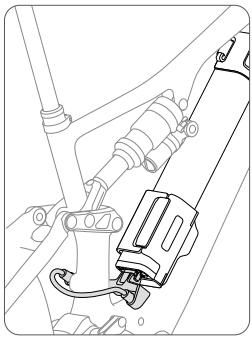

- Wykonaj czynności w odwrotnej kolejności niż przy demontażu.
- Zawsze wyłączaj system napędowy przed zamontowaniem lub wyjęciem dodatkowego akumulatora.

Przewód zasilający typu Y-splitter

Zanim rozpoczniesz, upewnij się, że poniższe komponenty zostały usunięte:

- Akumulator
- Osłona jednostki napędowej
- Jednostka napędowa

Zdejmowanie

1. Usuń śruby mocujące przewód zasilający.

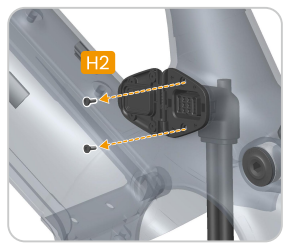

2. Użyj narzędzia, aby podważyć obie strony pomarańczowego klipsa ① mocującego złącze akumulatora, a następnie wyjmij złącze akumulatora ②.

© 2026 AMFLOW Wszelkie prawa zastrzeżone.

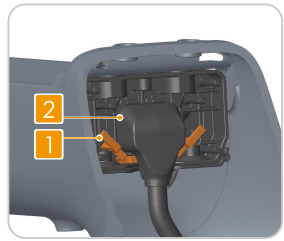

3. Wyciągnij przewód zasilający typu Y-splitter z otworu portu ładowania w ramie.

Montaż

1. Poprowadź nowy przewód zasilający przez otwór portu ładowania w ramie, wyrównaj go z otworami pozycjonującymi, a następnie dokręć śruby do określonego momentu.



2. Ustaw pomarańczowy klips ①, nie zatrzaskując go. Dociśnij złącze akumulatora ②, aż będzie całkowicie osadzone, a następnie zatrzaśnij obie strony pomarańczowego klipsa w dół, aby zablokować akumulator w miejscu.

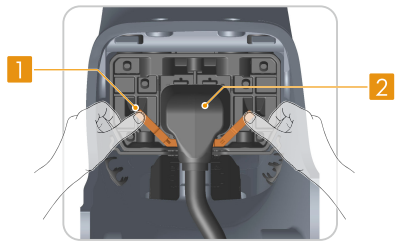

3. Przed podłączeniem przewodu zasilającego typu Y do portu jednostki napędowej załóż tuleję (B) na złącze przewodu zasilającego typu Y (A). Upewnij się, że oznaczenia strzałek na złączu (A) i złączu jednostki napędowej (C) są prawidłowo wyrównane po tej samej stronie. Wsuń złącze (C) w tuleję (B).

© 2026 AMFLOW Wszelkie prawa zastrzeżone.

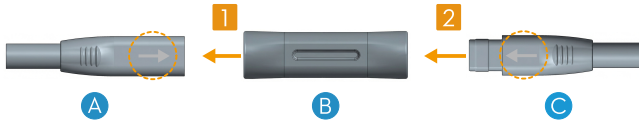

Blokada akumulatora

Zanim rozpoczniesz, upewnij się, że poniższe komponenty zostały usunięte:

- Akumulator

Zdejmowanie

Usuń śruby mocujące zamek, a następnie wyjmij zamek.

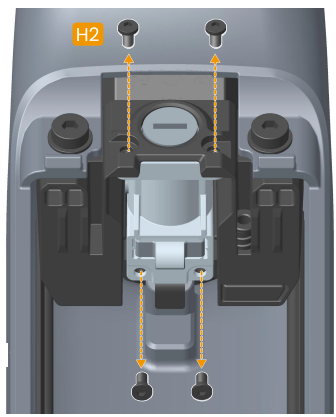

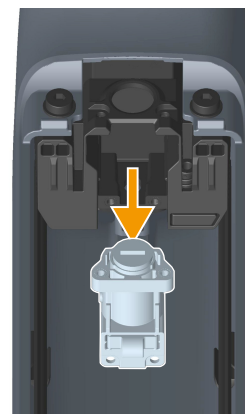

Montaż

Zamontuj nową blokadę w odpowiednim miejscu w uchwycie akumulatora, a następnie dokręć śruby do określonego momentu obrotowego w kolejności pokazanej na rysunku.

© 2026 AMFLOW Wszelkie prawa zastrzeżone.

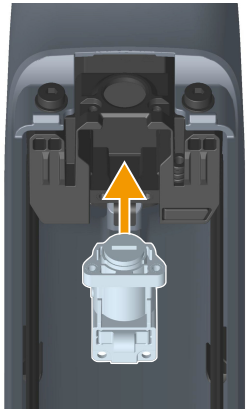

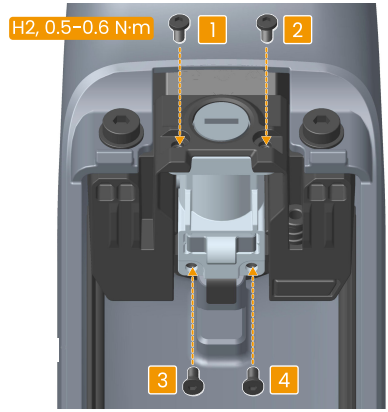

Uchwyt akumulatora

Zanim rozpoczniesz, upewnij się, że poniższe komponenty zostały usunięte:

- Akumulator
- Osłona jednostki napędowej
- Jednostka napędowa
- Przewód zasilający typu Y-splitter
- Blokada akumulatora

Zdejmowanie

1. Usuń śruby i podkładki mocujące uchwyt akumulatora.

© 2026 AMFLOW Wszelkie prawa zastrzeżone.

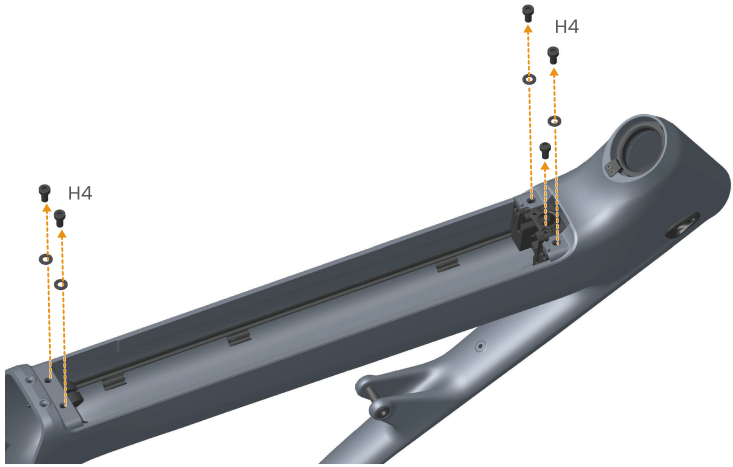

2. Usuń uchwyt akumulatora z położenia montażowego jednostki napędowej.



Montaż

1. Wsuń nowy uchwyt akumulatora do rury dolnej od strony miejsca montażu jednostki napędowej.

© 2026 AMFLOW Wszelkie prawa zastrzeżone.



2. Wyrównaj uchwyt akumulatora z otworami pozycjonującymi w ramie, a następnie dokręć śruby do określonego momentu obrotowego w kolejności pokazanej na rysunku.

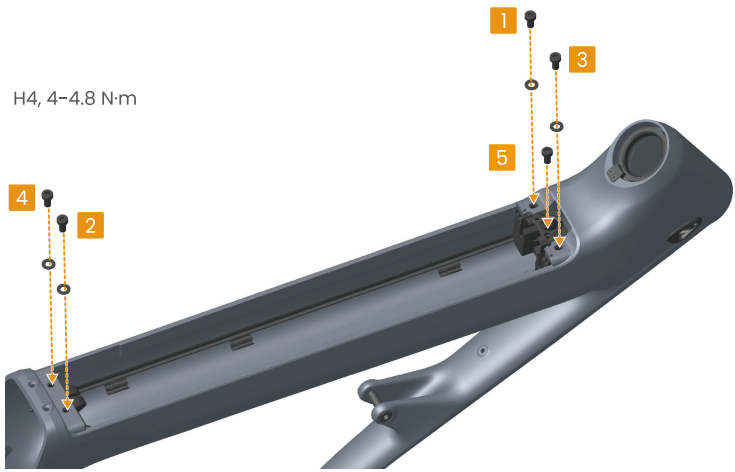

4.3 Wyświetlacz sterowania

Wyświetlacz sterowania

Zdejmij/zamontuj wyświetlacz sterowniczy, jak pokazano na rysunku.

© 2026 AMFLOW Wszelkie prawa zastrzeżone.

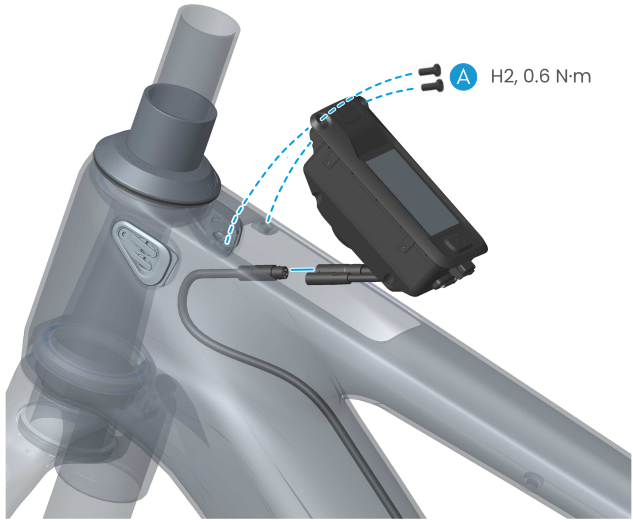

Przewód sterowania

Zanim rozpoczniesz, upewnij się, że poniższe komponenty zostały usunięte:

- Akumulator
- Wyświetlacz sterowania
- Jednostka napędowa
- Przewód zasilający typu Y-splitter
- Blokada akumulatora
- Uchwyt akumulatora

© 2026 AMFLOW Wszelkie prawa zastrzeżone.

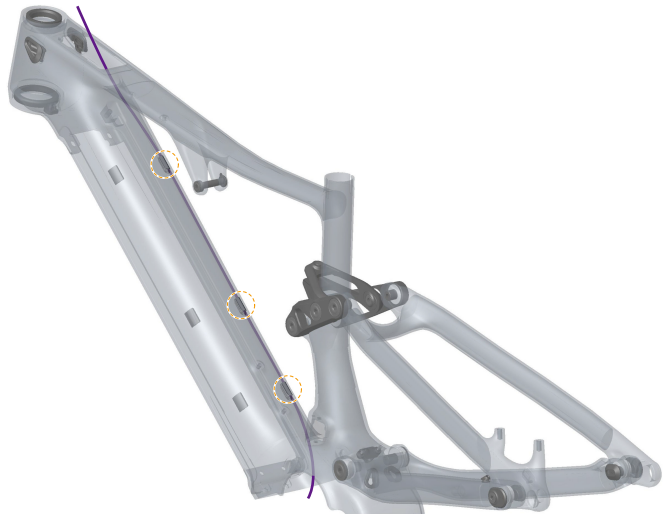

1. Wyciągnij przewód sterowania z ramy.
2. Poprowadź nowy przewód sterujący do rury dolnej od miejsca montażu wyświetlacza sterowania i upewnij się, że przewód jest unieruchomiony w prowadnicach kabli, jak pokazano na ilustracji.
3. Zainstaluj ponownie wyjęte elementy, postępując w odwrotnej kolejności niż podczas demontażu. Upewnij się, że przewód sterowania jest prawidłowo podłączony do wyświetlacza sterowania i jednostki napędowej.
4. Po zakończeniu montażu sprawdź, czy wyświetlacz sterowniczy włącza się prawidłowo.

4.4 Kontroler bezprzewodowy

Wymiana baterii w kontrolerze

Wskaźnik kontrolera bezprzewodowego będzie migał na czerwono, gdy poziom naładowania baterii będzie zbyt niski. Postępuj zgodnie z ilustracjami, aby wymienić baterię.

 © 2026 AMFLOW Wszelkie prawa zastrzeżone.

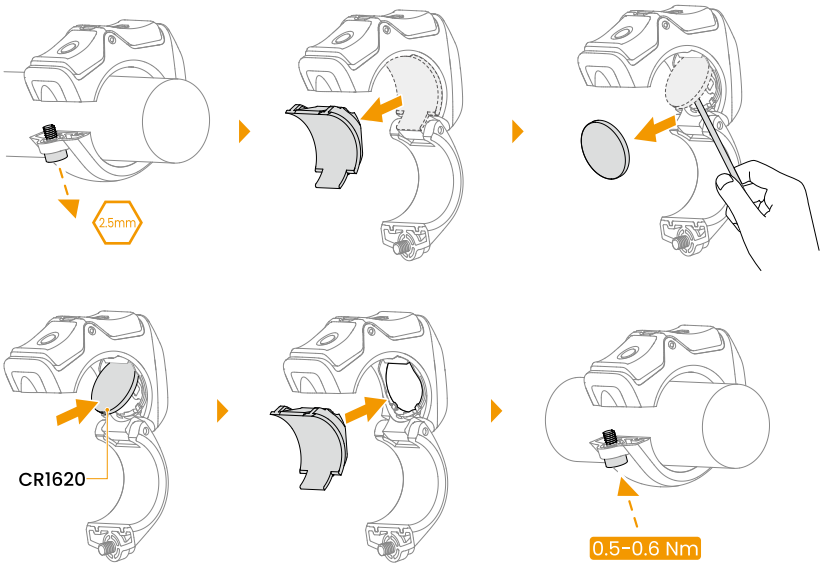

⚠
- Nie używaj metalowych narzędzi do wyjmowania baterii, ponieważ może to spowodować zwarcie.
- Pamiętaj, aby po wielokrotnym demontażu wyczyścić powierzchnię montażową oraz śruby, aby zapobiec powstawaniu nietypowych odgłosów podczas montażu i demontażu.

Wymiana kontrolera

Jeśli musisz wymienić kontroler bezprzewodowy, po zamontowaniu go koniecznie sparuj nowe urządzenie z układem napędowym.

Aby podłączyć nowy kontroler bezprzewodowy, naciśnij i przytrzymaj jednocześnie dwa znajdujące się na nim przyciski, aż wskaźnik zacznie migać na zielono, a następnie postępuj zgodnie z instrukcjami, aby nawiązać połączenie.

1. Przytrzymaj przycisk zasilania wyświetlacza sterowania, aby urządzenie, a następnie włącz urządzenie dodatkowe.
2. Przesuń palcem w górę, aby przejść do Ustawień. Dotknij **Akcesoria** > **Dodaj**, a system rozpocznie wyszukiwanie urządzeń w pobliżu.
3. Dotknij nazwy urządzenia wyświetlonej na ekranie sterowania, aby rozpocząć parowanie. Postępuj zgodnie z instrukcjami wyświetlanymi na ekranie, aby zakończyć łączenie.

© 2026 AMFLOW Wszelkie prawa zastrzeżone.

4.5 Czujnik prędkości

Pierścień czujnika prędkości

Pierścień czujnika prędkości Avinox jest zamontowany na tylnym wirniku hamulca roweru i umożliwia układowi napędowemu wykrywanie prędkości koła. Istnieją dwa typy pierścieni czujnika prędkości:

Zintegrowany wirnik czujnika

Podczas wymiany tylnego koła odłącz wirnik prędkości i zamontuj go na nowym tylnym kole. Dokręć śruby naprzemiennie w kolejności pokazanej na rysunku.

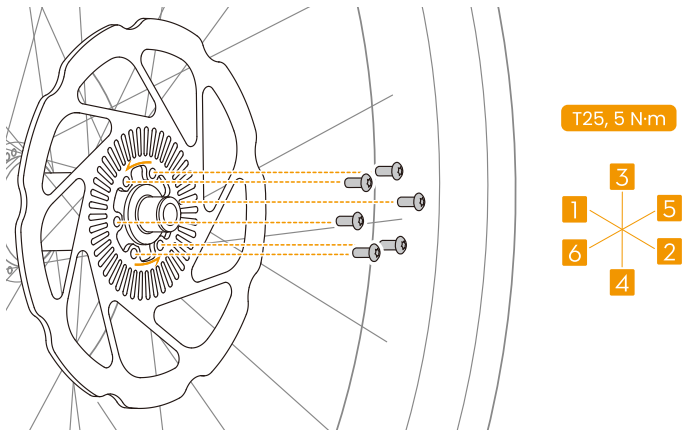

Oddzielny pierścień czujnika prędkości

Pierścień czujnika prędkości musi zostać zakupiony osobno.

Pierścień czujnika prędkości można zamontować wyłącznie na wirniku tarczy z 6 śrubami. Podczas wymiany tylnego koła lub tylnego wirnika hamulca pamiętaj o zdjęciu pierścienia czujnika prędkości i zamontowaniu go na nowym tylnym kole. Dokręć śruby naprzemiennie w kolejności pokazanej na rysunku.

© 2026 AMFLOW Wszelkie prawa zastrzeżone.

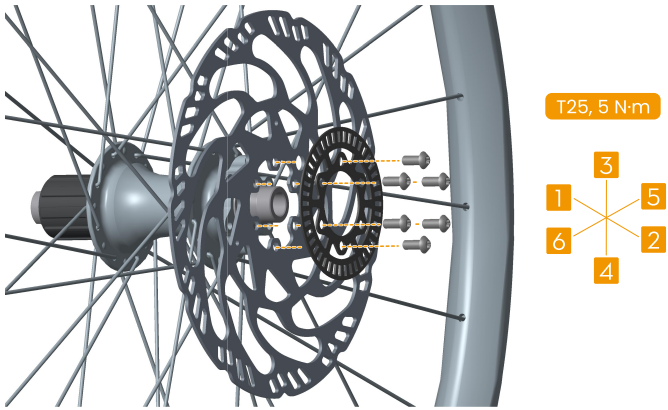

Czujnik prędkości

Czujnik prędkości jest zamontowany na tylnych widełkach. Jeśli konieczna jest wymiana, najpierw zdemontuj tarczę łańcuchową, jednostkę napędową i tylne koło. Odłącz czujnik prędkości od jednostki napędowej i wyjmij przewód z dolnych widełek. Następnie wykonaj poniższe czynności, aby wymienić czujnik.

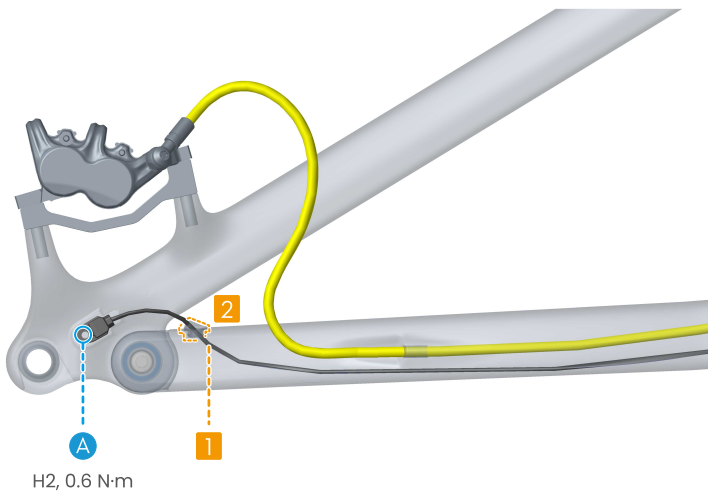

1. Użyj zestawu do prowadzenia przewodów, aby poprowadzić przewód czujnika prędkości ① przez lewe dolne widełki, a następnie wyciągnij go z odpowiedniego portu kablowego przy wsporniku.

© 2026 AMFLOW Wszelkie prawa zastrzeżone.

2. Włóż i dokręć śrubę (A), aby zamocować czujnik, a następnie zamontuj przelotkę przewodu (2).
3. Zamontuj tylne koło i oś przelotową, a następnie dokręć oś. Podłącz przewody do odpowiednich portów jednostki napędowej, a następnie zamontuj jednostkę i tarczę łańcuchową.

Regulacja luzu

Po wymianie czujnika prędkości, tylnego koła lub wirnika hamulca sprawdź luz między czujnikiem prędkości a pierścieniem tego czujnika. Określony zakres luzu wynosi od 0,5 do 1,6 mm. Wartości luzu niemieszczące się w tym zakresie mogą wpłynąć na dokładność pomiaru prędkości.

Jeśli specjalistyczne narzędzie pomiarowe nie jest dostępne, użyj standardowego klucza imbusowego i wsuń go w szczelinę, aby pomóc sobie oszacować luz.

Dwie podkładki regulacyjne rozpórki są montowane w fabryce z tyłu czujnika prędkości. Luz można wyregulować, dodając lub usuwając te podkładki.



- Aby zwiększyć luz: Usuń w razie potrzeby podkładki regulacyjne z tylnej części czujnika.
- Aby zmniejszyć luz: Jeśli z tyłu czujnika nie ma podkładek regulacyjnych, zastosuj je zgodnie z potrzebą. Jeśli wymagane są dwie podkładki regulacyjne, bezwzględnie zachowaj kolejność ich ułożenia: przymocuj najpierw czerwoną podkładkę do tylnej części czujnika, a następnie umieść na niej niebieską.

Jeśli luz nadal nie mieści się w określonym zakresie, nawet jeśli brak podkładek regulacyjnych lub jeśli zamontowano obie, oznacza to, że założona tylna piasta nie jest kompatybilna z ramą.

4.6 Lampka rowerowa

Lampkę rowerową Avinox można zamontować na rowerze, korzystając z dedykowanego zestawu montażowego. Zainstaluj lampkę na mostku, jak pokazano na mostku. Po

 © 2026 AMFLOW Wszelkie prawa zastrzeżone.

wyregulowaniu kąta dokręć śruby mocujące określonym momentem. Następnie podłącz przewód lampki do portu rozszerzeń wyświetlacza sterowniczego.

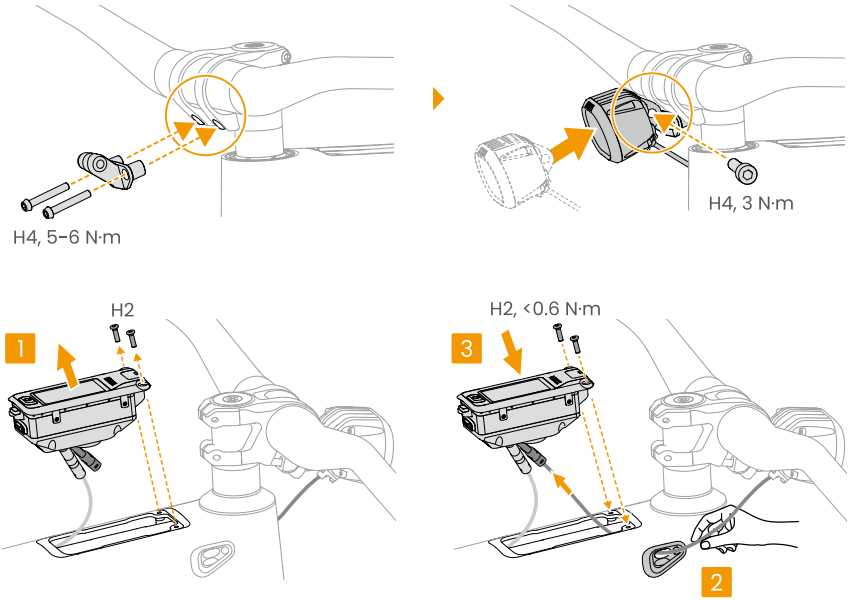

© 2026 AMFLOW Wszelkie prawa zastrzeżone.

5 Obsługa posprzedażowa

5.1 Polityka gwarancyjna

Okres gwarancji może się różnić w zależności od lokalnych przepisów i regulacji.

Odwiedź stronę https://www.amflowbikes.com/support/policy, aby poznać okres gwarancji produktu oraz zasady gwarancji.

5.2 Kanały wsparcia

Dostępne są następujące kanały wsparcia – wybierz odpowiedni do swojej sytuacji:

1. **Skontaktuj się z lokalnym sprzedawcą, aby uzyskać pomoc.**

   Skontaktuj się z autoryzowanym sprzedawcą, opisz potrzebny rodzaj usługi, a otrzymasz pomoc. Odwiedź następującą stronę internetową, aby znaleźć autoryzowanego sprzedawcę:

   https://www.amflowbikes.com/test-ride

2. **Skontaktuj się z oficjalnym działem obsługi klienta**

   Odwiedź następującą stronę internetową, aby skontaktować się z internetowym działem wsparcia i opisać potrzebny typ usługi:

   https://www.amflowbikes.com/support

3. **Oficjalna infolinia wsparcia**

   Skontaktuj się z oficjalnym działem wsparcia, opisz problem, jaki wystąpił oraz rodzaj usługi, na przykład naprawę lub zwrot, a następnie odeślij produkt zgodnie z wytycznymi.

   Odwiedź następującą stronę internetową, aby zobaczyć dostępne opcje wsparcia telefonicznego, jakie oferuje infolinia:

   https://www.amflowbikes.com/support

© 2026 AMFLOW Wszelkie prawa zastrzeżone.



AMFLOW jest znakiem towarowym firmy AMFLOW.
Copyright © 2026 AMFLOW Wszelkie prawa zastrzeżone.